BIURO ROZWOJU I REALIZACJI PROJEKTÓW BUDOWLANYCH

„HOL – BUD" sp. z o.o.

PROJEKTOWANIE, NADZÓR I WYKONAWSTWO BUDOWLANE

Operat wodnoprawny

na:

wykonanie urządzeń wodnych oraz szczególne korzystanie z wód polegające na oprowadzaniu za pomocą zestawu studni chłonnych do ziemi, oczyszczonych wód opadowych lub roztopowych pochodzących z terenów utwardzonych planowanego do wykonania PSZOK w Milanówku przy ul. Turczynek (dz. nr ewid. 5/1, obręb: Milanówek).

Zakład ubiegający się o uzyskanie pozwolenia wodnoprawnego:

Niniejsza dokumentacja wodnoprawna stała się podstawą do wydania decyzji
znak: [illegible]
z dnia: 24 stycznia 2020 r.
podpis: [illegible]

Gmina Miasta Milanówek
ul. Kościuszki 45,
05-822 Milanówek

Wykonawca operatu:

[illegible] inż. arch. TOMASZ RESZKOWSKI
[illegible] budowlane bez ograniczeń w spec.
[illegible]-bud. nr MAZ/0159/PWOK/03
architektonicznej nr MA/070/14

Gostynin, wrzesień 2019r.

CZĘŚĆ OPISOWA

1. Dane ogólne
1.1. Podstawa opracowania
1.2. Cel i zakres opracowania
1.3. Oznaczenie zakładu ubiegającego się o wydanie pozwolenia, jego siedziby i adresu
1.4. Dokumenty i materiały służące do opracowania
1.5. Wykaz przepisów prawnych
2. Cel i zakres zamierzonego korzystania z wód
3. Cel i rodzaj planowanych do wykonania urządzeń wodnych lub robót
4. Ustalenia wynikające z:
   a) planu gospodarowania wodami na obszarze dorzecza,
   b) planu zarządzania ryzykiem powodziowym,
   c) planu przeciwdziałania skutkom suszy,
   d) programu ochrony wód morskich,
   e) krajowego programu oczyszczania ścieków komunalnych,
   f) planu lub programu rozwoju śródlądowych dróg wodnych o szczególnym znaczeniu transportowym
5. Rodzaj urządzeń pomiarowych i znaków żeglugi
6. Rodzaj i zasięg oddziaływania zamierzonego korzystania z wód lub planowanych do wykonania urządzeń wodnych
7. Stan prawny nieruchomości usytuowanych w zasięgu oddziaływania zamierzonego korzystania z wód lub planowanych do wykonania urządzeń wodnych, z podaniem siedzib i adresów ich właścicieli
8. Charakterystyka źródeł zanieczyszczeń
9. Określenie wpływu gospodarki wodnej zakładu na wody powierzchniowe oraz podziemne, w szczególności na stan tych wód i realizacje celów środowiskowych dla nich określonych
10. Opis urządzeń zbierających podczyszczających i odprowadzających wody opadowe
11. Opis i lokalizację urządzenia wodnego, w tym nazwę lub numer obrębu ewidencyjnego z numerem lub numerami działek ewidencyjnych oraz współrzędne
12. Charakterystyka wód objętych pozwoleniem wodnoprawny
13. Jakość wód opadowych
14. Odbiornik wód opadowych
15. Wpływ gospodarki wodnej zakładu na wody powierzchniowe i podziemne
16. Planowany okres rozruchu, sposób postępowania w przypadku rozruchu, zatrzymania działalności lub awarii urządzeń istotnych dla realizacji pozwolenia wodnoprawnego, a także rozmiar i warunki korzystania z wód oraz urządzeń wodnych w tych sytuacjach wraz z maksymalnym, dopuszczalnym czasem ich trwania.
17. Informacja o sposobie zagospodarowania osadów ściekowych
18. Informacja o formach ochrony przyrody utworzonych lub ustanowionych na podstawie ustawy z dnia 16 kwietnia 2004 r. o ochronie przyrody, występujących w zasięgu oddziaływania zamierzonego korzystania z wód lub planowanych do wykonania urządzeń wodnych.
19. Ogólne warunki udzielenia pozwolenia wodnoprawnego
20. Zobowiązania inwestora
21. Czas na jaki ma być wydane pozwolenie
22. Strony biorące udział w postępowaniu administracyjnym

CZĘŚĆ GRAFICZNA

I. CZĘŚĆ OPISOWA

1. Dane ogólne

1.1. Podstawa opracowania

Podstawą niniejszego opracowania jest zlecenie Inwestora – Gminy Miasta Milanówek ul. Kościuszki 45, 05-822 Milanówek sporządzenia operatu wodnoprawnego na wykonanie urządzeń wodnych (dwóch studni chłonnych) oraz szczególne korzystanie z wód polegające na oprowadzaniu za pomocą studni chłonnych do ziemi, oczyszczonych wód opadowych lub roztopowych pochodzących z terenów utwardzonych planowanego do wykonania PSZOK w Milanówku przy ul. Turczynek (dz. nr ewid. 5/1, obręb: Milanówek).

Przedmiotowy operat wodnoprawny stanowić będzie syntezę i ewentualnie uzupełnienie dokumentów niezbędnych do uzyskania pozwolenia wodnoprawnego na wykonanie urządzeń wodnych i szczególne korzystanie z wód oraz będzie odpowiadał wymaganiom jakim powinien odpowiadać operat wodnoprawny, zgodnie z regulującymi te sprawy postanowieniami art. 409 ustawy Prawo wodne.

Warunki i tryb wydania przedmiotowego pozwolenia według właściwości Prawa wodnego.

1.2. Oznaczenie zakładu ubiegającego się o wydanie pozwolenia, jego siedziby i adresu

Podmiotem ubiegającym się o wydanie pozwolenia wodnoprawnego we wnioskowanym zakresie jest **Gmina Miasta Milanówek ul. Kościuszki 45, 05-822 Milanówek.**

1.4. Dokumenty i materiały służące do opracowania

Do opracowania dokumentacji wykorzystano następujące materiały i dokumenty:
- mapa zasadnicza w skali 1 : 500,
- projekt budowlany „BUDOWA GMINNEGO PUNKTU SELEKTYWNEJ ZBIÓRKI ODPADÓW KOMUNALNYCH W MILANÓWKU", wyk: BRiRPB „HOL-BUD" Sp. z o.o., Gostynin, 2019r.
- pomiary uzupełniające oraz inwentaryzacja w terenie,
- wiadomości uzyskane od Inwestora.
- dane literaturowe,

1.5. Wykaz przepisów prawnych

W celu właściwej gospodarki wodnej podano poniżej wykaz podstawowych aktów prawnych aktualnie obowiązujących, które należy poznać wykonując powyższe opracowanie:
- ustawa z dnia 20 lipca 2017r. Prawo wodne (t.j. z 2018.Dz.U.2268 ze zmianami),
- ustawa z 27 kwietnia 2001r. Prawo ochrony środowiska (tj. Dz. U. z 2018r., poz. 799 ze zmianami.),
- ustawa z dnia 27 marca 2003r. o planowaniu i zagospodarowaniu przestrzennym (tj. Dz. U. z 2018r., poz. 1945 ze zmianami.),
- ustawa z dnia 7 lipca 1994r. Prawo budowlane (t.j. Dz. U. z 2018r., poz. 1202 ze zmianami),

- ustawa z dnia 3 października 2008 r. o udostępnianiu informacji o środowisku i jego ochronie, udziale społeczeństwa w ochronie środowiska oraz o ocenach oddziaływania na środowisko (tj. Dz. U. z 2018r., poz. 2081 ze zmianami.)
- rozporządzenie Rady Ministrów z dnia 9 listopada 2010 r. w sprawie przedsięwzięć mogących znacząco oddziaływać na środowisko (t.j. Dz. U. z 2016r. poz. 71),
- rozporządzenie Ministra Gospodarki Morskiej i Żeglugi Śródlądowej z dnia 12 lipca 2019r. (Dz. U. z 2019r., poz. 1311) w sprawie substancji szczególnie szkodliwych dla środowiska wodnego oraz warunków, jakie należy spełnić przy wprowadzaniu do wód lub do ziemi ścieków, a także przy odprowadzaniu wód opadowych lub roztopowych do wód lub do urządzeń wodnych.

2. Cel i zakres zamierzonego korzystania z wód

Celem korzystania z wód, jest szczególne korzystanie z wód polegające na oprowadzaniu za pomocą studni chłonnych do ziemi, oczyszczonych wód opadowych lub roztopowych pochodzących z terenów utwardzonych planowanego do wykonania PSZOK w Milanówku przy ul. Turczynek (dz. nr ewid. 5/1, obręb: Milanówek). Przedmiotowy sposób odprowadzania wód opadowych i roztopowych z odwodnienia PSZOK w Milanówku nie można zaliczyć do zamkniętego katalogu usług wodnych, a w szczególności do usługi o której mowa w art. 35, ust. 3, pkt 7 ustawy Prawo wodne, ponieważ odbiornikiem tych wód jest ziemia a nie wody lub urządzenie wodne. Urządzenie wodne – studnie chłonne służą do wprowadzania tych wód do ziemi, nie są natomiast odbiornikiem tych wód. W sytuacji kiedy wody opadowe i roztopowe ujęte w system kanalizacji zamkniętej wprowadzane są przez zakład – Gminę Milanówek nie można również zakwalifikować do zwykłego i powszechnego korzystania z wód. A zatem taki rodzaj korzystania z wód należy zakwalifikować do szczególnego korzystania z wód. Pozwolenie wodnoprawne w niniejszym przypadku wymagane będzie na podstawie art. 389, pkt 2 w związku z art. 34 ustawy z dnia 20 lipca 2017r. Prawo wodne (t.j. Dz. U. z 2018r., poz. 2268 ze zmianami) – zwanej dalej ustawą Prawo wodne.

Omawiana zlewnia stanowić będzie utwardzony teren placu i dachów budynków magazynowych i zaplecza socjalnego planowanego PSZOK w Milanówku. Wody zebrane będą powierzchniowo kratkami odwadniającymi i odprowadzane kanalizacją deszczową zamknięta do urządzeń podczyszczających i dalej kierowane do studni chłonnych.

3. Cel i rodzaj planowanych do wykonania urządzeń wodnych lub robót

Urządzenia wodne stanowią otwarty katalog urządzeń. Stosownie do zapisów art. 16 ust 1, pkt 65 poprzez urządzenia wodne należy rozumieć urządzenia lub budowle służące do kształtowania zasobów wodnych lub korzystania z tych zasobów. Co prawda studnie chłonne nie zostały literalnie wymienione w katalogu tych urządzeń jednak poprzez funkcje jaką pełnia (odprowadzanie wód z opadów atmosferycznych do ziemi a w konsekwencji - pośrednio do wód podziemnych) kształtują zasoby wodne. Urządzeniami wodnymi w omawianym przypadku są dwie studnie chłonne – za pomocą których wody z opadów atmosferycznych odprowadzane są do ziemi. Parametry istniejących urządzeń w dalszej części opracowania.

Pozwolenie wodnoprawne w niniejszym przypadku wymagane będzie na podstawie art. 389, pkt 6 w związku z art. 16 pkt 65 ustawy Prawo wodne.

Zarówno wprowadzanie wód do ziemi jak i urządzenia wodne jakie planuje się wykonać oraz budowa całego PSZOK-u nie została wymienione w rozporządzeniu Rady Ministrów z dnia 9 listopada 2010 r. w sprawie przedsięwzięć mogących znacząco oddziaływać na środowisko (Dz. U. Nr 213, poz. 1397 ze zmianami), zatem nie wymaga wydania decyzji o środowiskowych uwarunkowaniach (pismo Burmistrza Gminy Miasta Milanówek – w załączeniu). Dla całej Inwestycji jaką jest budowa PSZOK-u została wydana decyzja nr 24CP/2018 z dnia 27.09.2018r., znak: PP.6733.22.2018.MB Burmistrza Gminy Milanówek o lokalizacji inwestycji celu publicznego.

Na omawianym terenie brak jest planu zagospodarowania przestrzennego.

Ponadto teren działki 5/1 w Milanówku znajduje się w wykazie gminnej ewidencji zabytków w związku z powyższym Mazowiecki Wojewódzki Konserwator zabytków w Warszawie wydał swoje decyzje – w załączeniu. Teren inwestycji położony jest w obszarze stanowiska archeologicznego nr AZP 59-63/48 – cmentarzysko kultury grobów kloszowych (500-200 p.n.e.) podlegającego regulacjom przepisów ustawy z dnia 23 lipca 2003 r. o ochronie zabytków i opiece nad zabytkami. Należy zachować wszelkie warunki wynikające z w/w ustawy oraz zastosować się do wymogów określonych w decyzji nr WA.5161.11.1.2019.JG z dnia 18.06.2019 r. wydanej przez Mazowieckiego Wojewódzkiego Konserwatora Zabytków w Warszawie dla przedmiotowej inwestycji.

Teren inwestycji nie jest położony w strefie ochrony urbanistycznej wpisanej do rejestru zabytków pod numerem 1319A jako „Zespół Urbanistyczno-Krajobrazowy Miasta Milanówka".

Teren inwestycji położony jest w obszarze zdegradowanym oraz w obszarze rewitalizacji, zgodnie z uchwałą Nr 215/XXVI/2016 Rady Miasta Milanówka z dnia 17 listopada 2016 r. w sprawie wyznaczenia obszaru zdegradowanego i obszaru rewitalizacji Miasta Milanówka.

4. **Ustalenia wynikające z:**
   - **a) planu gospodarowania wodami na obszarze dorzecza,**
   - **b) planu zarządzania ryzykiem powodziowym,**
   - **c) planu przeciwdziałania skutkom suszy,**
   - **d) programu ochrony wód morskich,**
   - **e) krajowego programu oczyszczania ścieków komunalnych,**
   - **f) planu lub programu rozwoju śródlądowych dróg wodnych o szczególnym znaczeniu transportowym**

Plan gospodarowania wodami jest wypełnieniem Ramowej Dyrektywy Wodnej (RDW) Parlamentu Europejskiego i Rady. Głównym zadaniem RDW jest osiągnięcie dobrego stanu wszystkich części wód, poprzez określanie i wdrażanie koniecznych działań w ramach zintegrowanych programów działań w państwach członkowskich do roku 2015. Działania planuje się w podziale na obszary dorzeczy. Dla każdego obszaru dorzecza opracowuje się plan gospodarowania wodami. W omawianym przypadku ze względu na lokalizację programem właściwym jest Plan Gospodarowania Wodami Wisły, który wszedł w życie z dniem 21.06.2011r. po przyjęciu go uchwałą Prezesa Rady Ministrów z dnia 22 lutego 2011r (M.P. Dz. U. Nr. 49, poz. 549). Plan został zaktualizowany w 2016 roku rozporządzeniem Rady Ministrów z dnia 18 października 2016 r. w sprawie Planu gospodarowania wodami na obszarze dorzecza Wisły (Dz. U. z 2016r., poz. 1911 ze zmianami). Plan jest narzędziem planistycznym mającym na celu usprawnić proces osiągania celów środowiskowych i utrzymania dobrego stanu wód, a w szczególności ekosystemów wodnych. Plan gospodarowania wodami stanowi jednolity instrument zarządzania gospodarką

wodną na terenie państw Unii Europejskiej. Przedstawia on w myśl art. 114 Prawa wodnego m.in. aktualny stan wód w obrębie obszaru dorzecza, podsumowuje działania niezbędne do osiągnięcia tzw. dobrego stanu wód oraz posłuży jako mechanizm sprawozdawczy do opracowywania raportów dla Komisji Europejskiej. Plan jako narzędzie polityki wodnej może pośrednio oddziaływać na sytuację społeczno - gospodarczą kraju, ponieważ jego zapisy powinny uwzględniać zaspokojenie w wodę potrzeb człowieka oraz różnych sektorów gospodarki, przy jednoczesnej ochronie całego środowiska wodnego. Istotne jest tym samym bezpośrednie przełożenie ustaleń zawartych w planach gospodarowania wodami na takie dokumenty planistyczne jak: koncepcja przestrzennego zagospodarowania kraju, strategie rozwoju województw, plany zagospodarowania przestrzennego województw, czy też na dokumenty, jakimi będą tzw. warunki korzystania z wód regionu wodnego oraz warunki korzystania z wód zlewni.

Należy stwierdzić, że koncepcja odprowadzania wód z opadów atmosferycznych i wykonania urządzeń wodnych nie jest sprzeczna z Planem Gospodarowania Wodami Wisły.

Warunki korzystania z wód zlewni są dokumentem wspomagającym plan gospodarowania wodami. Zgodnie z art. 120 warunki korzystania z wód regionu wodnego sporządza się kierując się ustaleniami Planu gospodarowania wodami na obszarze dorzecza.

Zgodnie z art. 115, ust. 1 ustawy Prawo wodne warunki korzystania z wód regionu określają:

1. szczegółowe wymagania w zakresie stanu wód wynikające z ustalonych celów środowiskowych;
2. priorytety w zaspokajaniu potrzeb wodnych;
3. ograniczenia w korzystaniu z wód na obszarze regionu wodnego lub jego części albo dla wskazanych jednolitych części wód niezbędne dla osiągnięcia ustalonych celów środowiskowych, w szczególności w zakresie:
   a. poboru wód powierzchniowych lub podziemnych,
   b. wprowadzania ścieków do wód lub do ziemi,
   c. wprowadzania substancji szczególnie szkodliwych dla środowiska wodnego do wód, do ziemi lub do urządzeń kanalizacyjnych,
   d. wykonywania nowych urządzeń wodnych.

Warunki korzystania z wód regionu wodnego oraz warunki korzystania z wód zlewni ustala, w drodze aktu prawa miejscowego, dyrektor regionalnego zarządu, po ich uzgodnieniu z Prezesem Krajowego Zarządu Gospodarki Wodnej.

Warunki korzystania z wód określają:

- szczegółowe wymagania w zakresie stanu wód wynikające z ustalonych celów środowiskowych,
- priorytety w zaspokajaniu potrzeb wodnych,
- ograniczenia w korzystaniu z wód, w szczególności w zakresie: poboru wód powierzchniowych i podziemnych, wprowadzania ścieków do wód lub do ziemi, wprowadzania substancji szczególnie szkodliwych dla środowiska wodnego do wód, do ziemi lub do urządzeń kanalizacyjnych, wykonywania nowych urządzeń wodnych (art. 115 ustawy Prawo wodne).

Głównym zadaniem warunków jest wspomaganie osiągnięcia celów środowiskowych Ramowej Dyrektywy Wodnej poprzez realizację polityki działań zapewniających:

- niepogarszanie istniejącego stanu wód,
- optymalizację efektów wdrażania programów działań, ukierunkowanych zasadniczo na usuwanie niekorzystnych zmian w stanie wód i ograniczających niekorzystne presje

antropogeniczne mogące prowadzić do pogorszenia stanu wód, ekosystemów wodnych i od wód zależnych.

Ponadto, warunki korzystania z wód określają:

- uwarunkowania i ograniczenia dla decyzji administracyjnych związanych z korzystaniem z wód, a w szczególności dla pozwoleń wodnoprawnych,
- uwarunkowania i ograniczenia dla dokumentów planistycznych związanych z zagospodarowaniem przestrzennym.

Warunki korzystania z wód są określane dla regionu wodnego oraz w miarę potrzeby dla zlewni.

Warunki korzystania z regionu wodnego Środkowej Wisły ustalone zostały przez Regionalnego Dyrektora Gospodarki Wodnej w Warszawie rozporządzeniem nr 5/2015 z dnia 3 kwietnia 2015r i opublikowane w dzienniku Wojewody Mazowieckiego. Rozporządzenie składa się z 5 rozdziałów:

1) Przepisy ogólne,
2) Szczegółowe wymagania dotyczące stanu wód, wynikające z ustalonych celów środowiskowych,
3) Priorytety w korzystaniu z wód,
4) Ograniczenia w korzystaniu z wód niezbędne dla osiągnięcia celów środowiskowych,
5) Postanowienia końcowe.

Teren inwestycji, teren PSZOK w Milanówku leży na obszarze jednolitych części wód powierzchniowych (JCWP) o europejskim kodzie RW2000172728689. Jest to zlewnia rzeczna. Cele środowiskowe dla JCWP - rzecznych przedstawiono poniżej:

Jednolite Części Wód Powierzchniowych Rzecznych
Nazwa jednolitej części wód powierzchniowych rzecznych :
Rokitnica od źródeł do Zimnej Wody, z Zimną Wodą
Dorzecze : **obszar dorzecza Wisły**
Region wodny : **region wodny Środkowej Wisły**
Zlewnia : **Zlewnia Bzury**
S. P. EKO. : **SŁABY**
DETER. S. P. :
BZT5, Azot Kjeldahla, Makrofity (makrofitowy indeks rzeczny MIR)
STAN CHEM. : **DOBRY**
DETER. SCH :
Akt. stan : **ZŁY**
CEL ST. EKO. : **dobry stan ekologiczny**
CEL CHEM. : **dobry stan chemiczny**
Użytkowana : **rolna**
Ryzyko : **zagrożona**
Krajowy kod Jednolitej części wód powierzchniowych rzecznych : **RW2000172728689**
Długość jednolitej części wód [km] : **101.09**
Powierzchnia [km2] : **197.28**
RZGW : **WA**

Na tym obszarze brak JCWP – zlewni jeziornych, przejściowych i przybrzeżnych.

Teren planowanej inwestycji leży na obszarze jednolitych części wód podziemnych (JCWPd) o europejskim kodzie PLGW200047 zgodnie z zestawieniem poniżej:

Jednolite Części Wód Podziemnych
KOD UE : **PLGW200065**
Dorzecze : **Wisła**
Region wodny : **Środkowej Wisły**
STAN CHEM. : **dobry**
STAN IL. : **dobry**
OCENA ST. : **dobry**
CEL ST. CH. : **dobry stan chemiczny**
CEL ST. IL. : **dobry stan ilościowy**
Użytk. : **rolniczy**
Ryzyko : **niezagrożona**
Powierzchnia jednolitej części wód podziemnych [km2] : **3184.40**
RZGW : **RZGW w Warszawie**

Należy stwierdzić, że koncepcja odprowadzania wód i wykonania urządzeń wodnych nie narusza ustaleń warunków korzystania z regionu wodnego Środkowej Wisły.

Plan zarządzania ryzykiem powodziowym dla obszaru Środkowej Wisły jest w chwili obecnej na etapie opracowywania. Dostępne są na stronie internetowej KZGW projekty Planów – w tym dla obszaru Środkowej Wisły wraz z załącznikami: Wstępną oceną ryzyka powodziowego oraz Mapami zagrożenia powodziowego i mapami ryzyka powodziowego (mapy w wersji kartograficznej w formacie pdf dostępne są na Hydroportalu KZGW, pod adresem: http://mapy.isok.gov.pl). Na stronie KZGW dostępny jest również projekt Strategicznej Oceny Oddziaływania na Środowisko PZRP.

Omawiany obszar objęty niniejszą dokumentacją, nie leży na terenie powodziowym.

Plan zarządzania ryzykiem suszy dla dorzecza Wisły nie został jeszcze opracowany. Odpowiedzialnym za opracowanie i przyjęcie planu jest Dyrektor KZGW. Obwieszczeniem 1/2017 z dnia 24 lipca 2017 Dyrektor RZGW w Warszawie przyjął m.in. Plan zarządzania ryzykiem suszy dla obszaru regionu Środkowej Wisły. Plan przeciwdziałania skutkom suszy zawierają:
- analizę możliwości powiększenia dyspozycyjnych zasobów wodnych;
- propozycje budowy, rozbudowy lub przebudowy urządzeń wodnych;
- propozycje niezbędnych zmian w zakresie korzystania z zasobów wodnych oraz zmian naturalnej i sztucznej retencji;
- katalog działań służących ograniczeniu skutków suszy.

Gmina Miasta Milanówek zagrożona jest skutkami suszy (wszystkie rodzaje suszy od ogólnego poziomu zagrożenia, poprzez suszę atmosferyczną, hydrologiczną, rolniczą i hydrogeologiczną). Jednakże odprowadzanie wód deszczowych lub roztopowych do ziemi za pomocą studni chłonnych nie będzie miało wpływu na poziom zagrożenia skutkami suszy w tym rejonie.

KPOŚK
Polska przystępując do Unii Europejskiej zobowiązała się do wypełnienia wymogów dyrektywy Rady 91/271/EWG z dnia 21 maja 1991 roku dotyczącej oczyszczania ścieków

komunalnych (Dz. Urz. WE L 135 z 30.05.1991 r., str. 40-52, z późn. zm.; Dz. Urz. WE Polskie wydanie specjalne, rozdz. 15, t. 002, str. 26) zgodnie z określonymi w negocjacjach i zapisanymi w Traktacie Akcesyjnym terminami i okresami przejściowymi. W rozmowach przedakcesyjnych wynegocjowane zostały bowiem dostosowawcze okresy przejściowe na wprowadzenie przepisów ww. dyrektywy do końca 2015 r. Dlatego też, aby zidentyfikować faktyczne potrzeby w zakresie uporządkowania gospodarki ściekowej oraz uszeregować ich realizację w taki sposób aby wywiązać się ze zobowiązań traktatowych, utworzono Krajowy program oczyszczania ścieków komunalnych (KPOŚK).

KPOŚK zatwierdzony został przez Rząd RP w dniu 16 grudnia 2003 r. Program ten zawiera wykaz aglomeracji o RLM 2 000, wraz z jednoczesnym wykazem niezbędnych przedsięwzięć w zakresie budowy, rozbudowy lub modernizacji oczyszczalni ścieków komunalnych oraz budowy i modernizacji zbiorczych systemów kanalizacyjnych, jakie należy zrealizować w tych aglomeracjach w terminie do końca 2015 r. KPOŚK opracowany w 2003 r. obejmował 1378 aglomeracji i przewidywał :

- budowę, rozbudowę i/lub modernizację 1163 oczyszczalni ścieków komunalnych,
- budowę około 21 tys. km sieci kanalizacyjnej w aglomeracjach.

W dniu 7 czerwca 2005 r. została zatwierdzona przez Radę Ministrów pierwsza Aktualizacja KPOSK (AKPOŚK 2005), która obejmowała 1577 aglomeracji.

Druga Aktualizacja KPOŚK została zatwierdzona przez Radę Ministrów w dniu 2 marca 2010 r. (AKPOŚK 2009).

AKPOŚK 2009 obejmuje łącznie 1635 aglomeracji, które umieszczono w dwóch załącznikach:

- Załącznik 1 - Aglomeracje priorytetowe dla wypełnienia wymogów Traktatu Akcesyjnego, obejmuje 1313 aglomeracji od 2 000 RLM (łączny RLM - 44 161 819, który stanowi 97% całkowitego RLM Programu)
- Załącznik 2 - Aglomeracje nie stanowiące priorytetu dla wypełnienia wymogów Traktatu Akcesyjnego, obejmuje 322 aglomeracje z przedziału 2 000-10 000 RLM (łączny RLM – 1 360 434, który stanowi 3% całkowitego RLM Programu)
- Załącznik 3 - Aglomeracje „pozostałe", obejmuje 104 aglomeracje (łączny RLM - 474 956) nowo wyznaczone, które nie spełniły wymogów formalnych, by znaleźć się w załączniku 1 lub 2. Aglomeracje te nie są wliczone do zakresu rzeczowego i finansowego AKPOŚK 2009.

Największe znaczenie w implementacji dyrektywy 91/271/EWG przypisane jest osiągnięciu odpowiednich standardów wyposażenia w zbiorcze systemy kanalizacyjne i oczyszczalnie ścieków aglomeracjom do 15 000 RLM. Zgodnie z AKPOŚK 2009, generowany przez nie ładunek zanieczyszczeń biodegradowalnych sięga 87%.

Ograniczona ilość dostępnych środków na sfinansowanie AKPOŚK 2009 szacowana na ok. 30,1 mld zł w okresie do 2015 r. nie pozwala na realizację wszystkich potrzeb zgłoszonych przez gminy w zakresie realizacji infrastruktury sanitacji. Dlatego też, efekty realizacji Programu odniesiono tylko do aglomeracji zamieszczonych w załączniku 1, które stanowią priorytet dla wypełnienia wymogów Traktatu Akcesyjnego.

Realizacja załącznika 1 AKPOŚK 2009 obejmować będzie:

- budowę 30 641 km sieci kanalizacyjnej,
- modernizację 2 883 km sieci kanalizacyjnej,
- modernizację lub rozbudowę 569 oczyszczali ścieków,
- budowę 177 nowych oczyszczalni.

Realizacja AKPOŚK 2009 zapewni do 2015 r. obsługę systemami kanalizacyjnymi i oczyszczalniami ścieków ok. 28,7 mln mieszkańców Polski, w tym blisko 100 % ludności miejskiej i ok. 60 % ludności wiejskiej.

Trzecia Aktualizacja KPOŚK została zatwierdzona przez Radę Ministrów w dniu 1 lutego 2011 r. (AKPOŚK 2010)

Celem trzeciej Aktualizacji Programu było ustalenie realnych terminów zakończenia inwestycji w aglomeracjach, które ze względu na opóźnienia inwestycyjne nie zrealizują zaplanowanych zadań do końca 2010 r. Dlatego też, AKPOŚK 2010 swoim zakresem objęło wyłącznie zmiany dotyczące terminów realizacji inwestycji.

W wyniku analizy stanu zaawansowania realizacji inwestycji oraz przyczyn zaistniałych opóźnień ustalono, że sytuacja dotyczy **126 aglomeracji**. Wartości inne niż terminy osiągnięcia efektów ekologicznych pozostały zgodne z dokumentem AKPOŚK 2009. W chwili obecnej tworzony jest projekt czwartej aktualizacji AKPOŚK.

Czwartą aktualizację KPOŚK Rada Ministrów przyjęła 21 kwietnia 2016 r. Przyjęta przez rząd aktualizacja zawiera listę zadań zaplanowanych przez samorządy do realizacji w latach 2015-2021. AKPOŚK 2015 dotyczy 1502 aglomeracji o równorzędnej liczbie mieszkańców 38 mln), w których zlokalizowanych jest 1643 oczyszczalni ścieków komunalnych. Aglomeracje ujęte w aktualizacji zostały podzielone na priorytety według znaczenia inwestycji oraz pilności zapewnienia środków. Z przedstawionych przez aglomeracje zamierzeń inwestycyjnych wynika, że w ramach czwartej aktualizacji planowane jest wybudowanie 119 nowych oczyszczalni ścieków oraz przeprowadzenie innych inwestycji na 985 oczyszczalniach. Ponadto należy przeprowadzić dodatkowe prace, wynikające ze zmian prawnych, obejmujące 187 oczyszczalni w 157 aglomeracjach. Planowane jest również wybudowanie 21 780,8 km nowej sieci kanalizacyjnej oraz zmodernizowanie 4 193,6 km sieci istniejącej. Po zakończeniu wszystkich inwestycji RLM obsługiwany przez sieci kanalizacyjne będzie wynosił 36.454.505, co stanowi 95,9% całego RLM aglomeracji. Potrzeby finansowe na realizację ww. przedsięwzięć wynoszą 29,91 mld zł.

W dniu 31 lipca 2017 r. Rada Ministrów przyjęła piątą aktualizację Krajowego programu oczyszczania ścieków komunalnych (AKPOŚK 2017). Ujęte inwestycje będą mogły ubiegać się o dofinansowanie w zakresie oczyszczalni, rozbudowy sieci, itp.

KPOŚK jest instrumentem wdrażania dyrektywy Rady 91/271/EWG w odniesieniu do redukcji zanieczyszczeń biodegradowalnych z oczyszczalni do 2 000 RLM oraz redukcji związków azotu i fosforu. Dla potrzeb wypełnienia pozostałych wymagań dyrektywy 91/271/EWG opracowano:

- Program wyposażenia w oczyszczalnie ścieków aglomeracji < 2 000 RLM, posiadających w dniu przystąpienia Polski systemy kanalizacji sanitarnej.
- Program wyposażenia zakładów przemysłu rolno-spożywczego o wielkości 4000 RLM, odprowadzających ścieki bezpośrednio do wód, w urządzenia zapewniające wymagane przez polskie prawo standardy ochrony wód.

Miasto Milanówek zlokalizowane jest na terenie aglomeracji Grodzisk Mazowiecki (Obwieszczenie Sejmiku Województwa Mazowieckiego z dnia 27 lipca 2017 r.) i obejmuje: z gminy Grodzisk Mazowiecki – Grodzisk Mazowiecki (część miejscowości), Adamowizna (część miejscowości), Chrzanów Duży (część miejscowości), Czarny Las, Janinów (część miejscowości), Kady (część miejscowości), Kałęczyn (część miejscowości), Książenice (część miejscowości), Mościska (część miejscowości), Natolin (część miejscowości), Odrano Wola (część miejscowości), Opypy (część miejscowości), Radonie (część miejscowości), Szczęsne (część miejscowości), Wólka Grodziska (część miejscowości), z gminy Milanówek – Milanówek (część miejscowości), z gminy Podkowa Leśna – Podkowa Leśna. Jest to

aglomeracja o równoważnej liczbie mieszkańców: 54923 RLM. Teren inwestycji obejmuje ww. aglomeracja. Należy zaznaczyć jednak, że w przedmiotowym przypadku nie będziemy mieli do czynienia ze ściekami komunalnymi. Pozwolenie wodnoprawne wydane będzie na wprowadzanie deszczówki do ziemi i wykonanie urządzeń wodnych.

Krajowy Program Ochrony Wód Morskich przyjęty przez Radę Ministrów 2 grudnia 2016 r KPOWM jest dokumentem strategicznym dla gospodarki wodnej, który określa optymalny zestaw działań naprawczych niezbędnych do osiągnięcia dobrego stanu środowiska wód morskich. Konieczność opracowania KPOWM nakłada na kraje członkowskie Dyrektywa Parlamentu Europejskiego i Rady 2008/56/WE z dnia 17 czerwca 2008 r. ustanawiająca ramy działań Wspólnoty w dziedzinie polityki środowiska morskiego (ramowa dyrektyw w sprawie strategii morskiej). W ramach KPOWM zaproponowano 55 nowych działań edukacyjnych, prawnych, administracyjnych, ekonomicznych i kontrolnych, które kierowane są zarówno do użytkowników wód morskich, jak i wód śródlądowych. KPOWM zaplanowano na lata 2016-2020, ale nie zakłada się osiągnięcia celów środowiskowych przed 2027 rokiem.
Dokument został przekazany do Komisji Europejskiej, która ma 6 miesięcy na jego ocenę.
Odprowadzanie wód z opadów atmosferycznych i wykonanie urządzeń wodnych nie będzie wykonywane na terenach objętych ww. Planem.

Minister właściwy do spraw żeglugi śródlądowej opracowuje plan lub program rozwoju śródlądowych dróg wodnych o szczególnym znaczeniu transportowym. Odprowadzanie wód z opadów atmosferycznych i wykonanie urządzeń wodnych nie będzie związana z wodami o znaczeniu transportowym.

5. Rodzaj urządzeń pomiarowych i znaków żeglugi

Dla wód pochodzących z odwodnienia trenu planowanego PSZOK nie zostały wykonane urządzenia do pomiaru i nie planuje się ich wykonania w zakresie pomiaru ilościowego powstających wód. Ilość wód ustala się na podstawie wyliczeń empirycznych.

W myśl rozporządzenia Ministra Gospodarki Morskiej i Żeglugi Śródlądowej z dnia 12 lipca 2019r. (Dz. U. z 2019r., poz. 1311) w sprawie substancji szczególnie szkodliwych dla środowiska wodnego oraz warunków, jakie należy spełnić przy wprowadzaniu do wód lub do ziemi ścieków, a także przy odprowadzaniu wód opadowych lub roztopowych do wód lub do urządzeń wodnych – wnioskodawca ma obowiązek podczyszczania wód pochodzących z opadów atmosferycznych z terenu utwardzonego PSZOK w Milanówku (teren składowania odpadów z selektywnej zbiórki). W tym celu przed wprowadzeniem wód do odbiorników wykonano urządzenie podczyszczające w postaci separatora i osadników zawiesin.

W myśl obowiązujących przepisów nie ma natomiast obowiązku dokonywania badań laboratoryjnych dla wód pochodzących z omawianej zlewni (przepustowość nominalna urządzeń oczyszczających wody opadowe i roztopowe z omawianych zlewni jest mniejsza niż 300 l/s - § 17 ust. 2, pkt 7 ww. rozporządzenia). Ponadto wykonywanie badań laboratoryjnych wód deszczowych i roztopowych jest niejednokrotnie uciążliwe do wykonania, ponieważ pracownicy laboratorium akredytowanego muszą być wezwani do pobrania próbki w okresie opadu. Jest to często wręcz niemożliwe do wykonania w okresach utrzymującej się ostatnio suszy), dlatego też proponuje się nie nakładać na wnioskodawcę obowiązku wykonywania badań wód opadowych i roztopowych w zakresie zawartości w ich składzie węglowodorów ropopochodnych i zawiesiny ogólnej.

W przypadkach gdyby jednorazowo chciano pobrać wody z omawianej zlewni do analizy (np. w czasie kontroli WIOŚ) proponuje się wyznaczyć **miejsca poboru tych wód do**

ewentualnej analizy laboratoryjnej – jako wyloty rur kanalizacji deszczowej do studni chłonnych – studnie chłonne.

6. Rodzaj i zasięg oddziaływania zamierzonego korzystania z wód lub planowanych do wykonania urządzeń wodnych

Zasięg oddziaływania urządzenia wodnego

1. Studnie chłonne:

Projektowane studnie chłonne będą urządzeniami wodnymi przeznaczonymi do oprowadzania wód opadowych i roztopowych z terenów utwardzonych PSZOK do ziemi. W tym celu zaprojektowano dwie studnie chłonne o średnicy wewnętrznej 3 m – średnica zewnętrzna 3,3 m. Oddziaływanie samego urządzenia sprowadzało się będzie do wykonania samej studni (obudowy studni) zainstalowania jej w wykopie. A zatem oddziaływanie równać się będzie polu powierzchni studni o średnicy zewnętrznej 3,3 m i będzie wynosić: **8,55 m^2**.

Ponieważ zastosowano studnie o jednakowej średnicy oddziaływanie obu studni wynosić będzie tyle samo.

Zasięg oddziaływania odprowadzanych wód deszczowych lub roztopowych:

Po przedostaniu się wód do studni chłonnej będą one rozprowadzane poprzez warstwę chłonna do gruntu. Jednoznaczne i precyzyjne wskazanie na jaką odległość rozprzestrzeniały się będą ścieki wokół studni chłonnej jest niemożliwe do wskazania według obliczeń ponieważ żadne wytyczne branżowe w zakresie projektowania studni chłonnych służących odprowadzaniu ścieków czy wód do gruntu nie wskazują formuły (wzoru) na podstawie której można by było wyliczyć odległość oddziaływania wód wokół studni. W takim przypadku jednoznaczne wskazanie zasięgu oddziaływania musiałoby opierać się na obserwowaniu terenu gruntu wokół studni w trakcie wprowadzania ścieków (na wysokości wprowadzania tych ścieków).

Do wyznaczenia zasięgu oddziaływania przedmiotowych studni oparto się na wyliczeniach przykładowych powierzchni wsiąkania studni chłonnych wyliczanych na podstawie formuły $Q_s = \Pi \cdot q \cdot (0{,}25 \cdot + d_s \cdot l_p)$, m^3/d - źródło: Heidrich Z.: *Przydomowe oczyszczalnie ścieków*. Wyd. COIB. Warszawa 1998.

gdzie:

Qs -wydajność studni chłonnej,

q- dopuszczalne obciążenie ściekami w przeliczeniu na 1 m^2

ds- średnica wewnętrzna studni chłonnej, m

l_p- wysokość perforacji w ścianach studni, m

Przykładowe powierzchnie wsiąkania dla studni chłonnych F_{ws}, obliczone przy wykorzystaniu wzoru powyżej (źródło – jak wyżej)

D_w	F_{ws} w m^2, dla różnych wartości H_w			
m	H_w=1,2 m	H_w=1,8 m	H_w=2,4 m	H_w=3,0 m
1.	2.	3.	4.	5.
1,0	3,4	5,1	6,7	8,5
1,5	5,7	8,5	11,3	14,1

2,0	7,9	12,9	15,8	17,8
2,5	9,0	13,6	18,1	20,3

Dw - średnice wykopu
Hw - głębokości wykopu poniżej wlotu ścieków

Głębokość wykopu studni poniżej wylotu wynosi: 1,37 m a średnica studni 3,0 m, a zatem przez analogie do wartości z tabeli dla Hw 1,2 m (najbliższa wartości rzeczywistej głębokości wykopu studni) dla średnicy 3 m (po wyliczeniach) powierzchnia wsiąkania dla studni wynosi: $\mathbf{F_{ws} = 10,80\ m^2}$.
Ponieważ parametry studni zastosowanych do odprowadzania wód opadowych i roztopowych z terenu PSZOK są identyczne zasięg oddziaływania obu studni będzie wynosił: **10,80 m^2** (od środka studni.

Zasięg oddziaływania urządzeń wodnych (kolorem niebieskim) i zasięg oddziaływania szczególnego korzystania z wód (kolorem żółtym) naniesiono na załącznik graficzny do operatu: „Projekt zagospodarowania terenu" - skala 1:500.

7. Stan prawny nieruchomości usytuowanych w zasięgu oddziaływania zamierzonego korzystania z wód lub planowanych do wykonania urządzeń wodnych, z podaniem siedzib i adresów ich właścicieli

Urządzenia wodne

Obie studnie chłonne zlokalizowane są na terenie działki nr ewid: 5/1, obręb ewidencyjny 0042-07-01, Milanówek.

Korzystanie z wód (szczególne)

Odbiornikami wód deszczowych lub roztopowych ze zlewni terenu PSZOK w Milanówku będzie ziemia do której wody te odprowadzane będą za pomocą studni chłonnych(zestawu studni). Odprowadzanie tych wód do ziemi będzie szczególnym korzystaniem z wód. Zasięg oddziaływania zamykał będzie się na terenie działki nr ewid: 5/1, obręb ewidencyjny 0042-07-01, Milanówek.

Właścicielem działki o numerze ewidencyjnym: 5/1, obręb ewidencyjny 0042-07-01, Milanówek jest Gmina Miasta Milanówek ul. Kościuszki 45, 05-822 Milanówek.

8. Charakterystyk przedsięwzięcia. Charakterystyka źródeł zanieczyszczeń

W zakres budowy gminnego punktu selektywnej zbiórki odpadów budowy wchodzić będzie:
- demontaż – przesunięcie istniejącego słupa oświetleniowego energetycznego,
- budowa kontenera socjalno- biurowego
- budowa magazynu ZSEE (zużytego sprzętu elektrycznego i elektronicznego) i na odpady niebezpieczne
- budowa wiaty na kontenery
- wykonanie utwardzenia terenu (w tym miejsc postojowych)
- wykonanie instalacji kanalizacji deszczowej na terenie wraz ze studniami chłonnymi do odprowadzania wody deszczowej do ziemi,

- wykonanie przyłącza wodociągowego,
- wykonanie instalacji doziemnej i przyłącza kanalizacji sanitarnej,
- wykonanie szczelnych studzienek na odcieki,
- wykonanie instalacji oświetleniowej,
- wykonanie instalacji doziemnej energetycznej do wagi i do złącza kablowo-pomiarowego które zostanie wykonanie według odrębnego opracowania przez Zarządcę sieci energetycznej,
- demontaż i wykonanie nowego ogrodzenia wraz z zasilaniem bram wjazdowych,
- montaż wagi samochodowej najazdowej na utwardzeniu o nośności 10 ton.

Projektowana powierzchnia zabudowy wynosi łącznie 200,85 m^2. Projektowana powierzchnia utwardzenia będzie wynosiła 1354 m^2.

Obiekty do magazynowania sprzętu elektrycznego i elektronicznego i odpadów niebezpiecznych magazynowane w zadaszonych, zamykanych przed osobami trzecimi pomieszczeniach wyposażone będą w kanalizację technologiczną zakończona szczelnymi zbiornikami na zewnątrz tych obiektów – w celu uniemożliwienia wydostawania się tych wycieków na zewnątrz budynku. Jest to rodzaj zabezpieczenia przed dostawaniem się substancji niebezpiecznych do środowiska. Jak już wspomniano, pomieszczenia do magazynowania takich odpadów będą zadaszone, ze szczelną posadzka bez kontaktu z wodami opadowymi. Spływ do zbiorników odbywał się będzie w sytuacjach awaryjnych – niekontrolowanych wycieków z magazynowanych odpadów. Substancje spływające w ewentualnych sytuacjach awaryjnych do szczelnych zbiorników nie będą ściekiem przemysłowym (zawierającym substancje szczególnie szkodliwe dla środowiska wodnego) a odpadem. Ich ewentualne pozbywanie się wykonywane będzie w oparciu o ustawę o odpadach a nie ustawę Prawo wodne. **Zatem odprowadzanie zanieczyszczeń nie będzie wymagało od inwestora pozwolenia wodnoprawnego na szczególne korzystanie z wód polegające na wprowadzaniu substancji szczególnie szkodliwych dla środowiska wodnego.**

Zgodnie z rozporządzeniem Ministra Gospodarki Morskiej i Żeglugi Śródlądowej z dnia 12 lipca 2019r. (Dz. U. z 2019r., poz. 1311) w sprawie substancji szczególnie szkodliwych dla środowiska wodnego oraz warunków, jakie należy spełnić przy wprowadzaniu do wód lub do ziemi ścieków, a także przy odprowadzaniu wód opadowych lub roztopowych do wód lub do urządzeń wodnych § 17 ust 1 brzmi: wody opadowe lub roztopowe pochodzące z terenów przemysłowych, składowych, baz transportowych, portów, lotnisk, miast, dróg zaliczanych do kategorii dróg krajowych, wojewódzkich lub powiatowych klasy G, a także parkingów o powierzchni powyżej 0,1 ha, w ilości, jaka powstaje z opadów o natężeniu co najmniej 15 l na sekundę na 1 ha oraz z obiektów magazynowania i dystrybucji paliw, w ilości, jaka powstaje z opadów o częstości występowania jeden raz w roku i czasie trwania 15 minut, lecz w ilości nie mniejszej niż powstająca z opadów o natężeniu 77 l na sekundę na 1 ha - mogą być wprowadzane do wód lub do urządzeń wodnych, o ile nie zawierają substancji zanieczyszczających w ilościach przekraczających 100 mg/l zawiesin ogólnych oraz 15 mg/l węglowodorów ropopochodnych. Wody odprowadzane z terenu omawianej zlewni będą podczyszczane z zawiesiny i substancji ropopochodnych za pomocą separatora substancji ropopochodnych i osadnika zawiesin.

9. Określenie wpływu gospodarki wodnej zakładu na wody powierzchniowe oraz podziemne, w szczególności na stan tych wód i realizacje celów środowiskowych dla nich określonych

Zgodnie z art. 38 b ustawy Prawo wodne cele środowiskowe określa się dla:

- jednolitych części wód powierzchniowych niewyznaczonych jako sztuczne lub silnie zmienione;
- sztucznych i silnie zmienionych jednolitych części wód powierzchniowych;
- jednolitych części wód podziemnych;
- obszarów chronionych:
  * jednolitych części wód, przeznaczonych do poboru wody na potrzeby zaopatrzenia ludności w wodę przeznaczoną do spożycia;
  * obszarów przeznaczonych do ochrony gatunków zwierząt wodnych o znaczeniu gospodarczym;
  * jednolitych części wód przeznaczonych do celów rekreacyjnych, w tym kąpieliskowych;
  * obszarów wrażliwych na eutrofizację wywołaną zanieczyszczeniami pochodzącymi ze źródeł komunalnych;
  * obszarów narażonych na zanieczyszczenia związkami azotu, pochodzącymi ze źródeł rolniczych;
  * obszarów przeznaczonych do ochrony siedlisk lub gatunków, ustanowionych w ustawie o ochronie przyrody, dla których utrzymanie lub poprawa stanu wód jest ważnym czynnikiem w ich ochronie.

Zgodnie z definicjami zawartymi w ww. ustawie przez jednolite częściach wód podziemnych rozumie się określoną objętość wód podziemnych występującą w obrębie warstwy wodonośnej lub zespołu warstw wodonośnych. Natomiast przez jednolite częściach wód powierzchniowych rozumie się oddzielny i znaczący element wód powierzchniowych, taki jak:

a) jezioro lub inny naturalny zbiornik wodny,
b) sztuczny zbiornik wodny,
c) struga, strumień, potok, rzeka, kanał lub ich części,
d) morskie wody wewnętrzne, wody przejściowe lub wody przybrzeżne;

Celem środowiskowym dla jednolitych części wód powierzchniowych niewyznaczonych jako sztuczne lub silnie zmienione jest ochrona, poprawa oraz przywracanie stanu jednolitych części wód powierzchniowych, tak aby osiągnąć dobry stan tych wód.

Celem środowiskowym dla sztucznych i silnie zmienionych jednolitych części wód powierzchniowych jest ochrona tych wód oraz poprawa ich potencjału i stanu, tak aby osiągnąć dobry potencjał ekologiczny i dobry stan chemiczny sztucznych i silnie zmienionych jednolitych części wód powierzchniowych.

Cele, te realizuje się przez podejmowanie działań zawartych w programie wodno-środowiskowym kraju, w szczególności działań polegających na:

1) stopniowej redukcji zanieczyszczeń powodowanych przez substancje priorytetowe oraz substancje szczególnie szkodliwe dla środowiska wodnego, określone w przepisach wydanych na podstawie art. 45 ust. 1 pkt 1 niniejszej ustawy,

2) zaniechaniu lub stopniowym eliminowaniu emisji do wód powierzchniowych substancji priorytetowych oraz substancji szczególnie szkodliwych dla środowiska wodnego, określonych w przepisach wydanych na podstawie art. 45 ust. 1 pkt 1.

Celem środowiskowym dla jednolitych części wód podziemnych jest:

1) zapobieganie lub ograniczanie wprowadzania do nich zanieczyszczeń,

2) zapobieganie pogorszeniu oraz poprawa ich stanu,

3) ochrona i podejmowanie działań naprawczych, a także zapewnianie równowagi między poborem a zasilaniem tych wód, tak aby osiągnąć ich dobry stan.

Celem środowiskowym dla obszarów chronionych, jest osiągnięcie norm i celów wynikających z przepisów szczególnych na podstawie których te obszary zostały utworzone, o ile nie zawierają one w tym zakresie odmiennych postanowień.

Cele środowiskowe zawiera się w planie gospodarowania wodami na obszarze dorzecza i weryfikuje co 6 lat. Osiągnięciu celów środowiskowych służy realizacja działań zawartych w programie wodno-środowiskowym kraju.

Stan JCWP i JCWPd, ocena oraz cele środowiskowe zostały określone w pkt 4 niniejszego opracowania.

Wody opadowe lub roztopowe pochodzące z terenu zlewni odprowadzane będą grawitacyjnie do studni chłonnych (zestawu studni chłonnych) po uprzednim podczyszczeniu z zawiesin i substancji ropopochodnych. Zatem należy stwierdzić, że nie będą one niekorzystnie wpływać na stan wód powierzchniowych ani podziemnych w tym rejonie.

10. Opis urządzeń zbierających i odprowadzających wody opadowe

Ogólnie wody opadowe i roztopowe z omawianej zlewni odprowadzane będą do ziemi za pomocą studni chłonnych (dwie sztuki) systemem kanalizacji deszczowej zamkniętej.

10.1. Odwodnienie ulicy

System kanalizacji deszczowej zamkniętej zbierającej wody deszczowe i roztopowe ze zlewni PSZOK Milanówek projektuje się wykonać z rur 200 mm (tylko połączenie studni chłonnych 350 mm) z posadowionymi na tych rurociągach studniami rewizyjnymi z kręgów betonowych o średnicy 1200 mm przykrytymi płytą nastudzienną z włazem żeliwnym. Na drogach wewnętrznych przewiduje się montaż wpustów deszczowych. Wpusty osadzić na studzienkach betonowych DN 0,5m ze stopką. Rury połączeniowe osadzić z zachowaniem w studzience wpustu części osadowej – wysokości 1,0 m. Na odpływach ze studzienek wpustowych zastosować zamknięcia wodne (syfony) zabezpieczające przed wydostawaniem się odorów z sieci.

Oczyszczanie wód deszczowych

Jak wspomniano na wstępie opracowania - stosownie do zapisów rozporządzenia Ministra Gospodarki Morskiej i Żeglugi Śródlądowej z dnia 12 lipca 2019r. (Dz. U. z 2019r., poz. 1311) w sprawie substancji szczególnie szkodliwych dla środowiska wodnego oraz warunków, jakie należy spełnić przy wprowadzaniu do wód lub do ziemi ścieków, a także przy odprowadzaniu wód opadowych lub roztopowych do wód lub do urządzeń wodnych – wnioskodawca ma obowiązek podczyszczania wód z omawianych zlewni.

Do podczyszczania wód ze zlewni zaprojektowano urządzenie: separator substancji ropopochodnych wraz ze zintegrowanym osadnikiem o pojemności 2000l, typ: ESK-H 10/500 o przepustowości Q_{nom}=10 dm^3/s wraz z sądami i sygnalizatorem napełnienia ALARM PRZEPEŁNIENIA I POZIOMU OSADU i POZIOMU OLEJU typ EU-AL-GSM.

11. Opis i lokalizację urządzenia wodnego, w tym nazwę lub numer obrębu ewidencyjnego z numerem lub numerami działek ewidencyjnych oraz współrzędne

W ramach inwestycji planuje się wykonać urządzenia wodne – dwie studnie chłonne do wprowadzenia wód z opadów atmosferycznych do ziemi:

a) Parametry studni chłonnej SCH1:

- lokalizacja studni: teren działki nr ewid.: 5/1, obręb ewidencyjny 0042-07-01, Milanówek gm. Miasta Milanówek,
- średnica wewnętrzna studni: Ø 3000 mm,
- rzędna posadowienia studni: 98,22 m n.p.m.,
- rzędna terenu: 101,55 m n.p.m.,
- rzędna kanalizacji deszczowej w studni: 99,67 m n.p.m.
- filtr ze żwiru lub tłucznia jednorodnego o uziarnieniu od 2 mm do 63 mm z otworami perforacyjnymi o średnicy 30 mm i rozstawie co 25 cm,
- warstwa ochronna filtra z przekładką z geowłókniny i piasku,
- średnica rury kanalizacyjnej wprowadzającej wody: Ø 200 mm,
- współrzędne środka studni*:
  * X: 5777009.9,
  * Y: 7479012.2,

*** współrzędne - rozumie się przez to współrzędne w geodezyjnym układzie odniesienia PL-ETRF2000**

b) Parametry studni chłonnej SCH2:

- lokalizacja studni: teren działki nr ewid.: 5/1, obręb ewidencyjny 0042-07-01, Milanówek gm. Miasta Milanówek,
- średnica wewnętrzna studni: Ø 3000 mm,
- rzędna posadowienia studni: 98,22 m n.p.m.,
- rzędna terenu: 101,55 m n.p.m.,
- rzędna kanalizacji deszczowej w studni: 99,67 m n.p.m.
- filtr ze żwiru lub tłucznia jednorodnego o uziarnieniu od 2 mm do 63 mm z otworami perforacyjnymi o średnicy 30 mm i rozstawie co 25 cm,
- warstwa ochronna filtra z przekładką z geowłókniny i piasku,
- średnica rury kanalizacyjnej łącząca studnie: Ø 350 mm,
- współrzędne środka studni*:
  * X: 5777012.8,
  * Y: 7479013.1,

*** współrzędne - rozumie się przez to współrzędne w geodezyjnym układzie odniesienia PL-ETRF2000**

Informacja, czy wody opadowe lub roztopowe są ujmowane w system kanalizacji zbiorczej

Wody z odwadniania terenów PSZOK w Milanówku nie są ujęte w system kanalizacji zbiorczej. Teren odwadniany jest w sposób grawitacyjny.

Ilość wód opadowych lub roztopowych odprowadzanych do systemów kanalizacji zbiorczej z terenów uszczelnionych wyrażoną w m^3;

Wody nie są odprowadzane do kanalizacji zbiorczej.

Rodzaj urządzeń do retencjonowania wody z terenów uszczelnionych i ich pojemność;

Pojemność retencyjna studni chłonnych wynosi: V = 21,2 m^3.

Stosunek pojemności urządzeń do retencjonowania wody z terenów uszczelnionych do rocznego odpływu z terenów uszczelnionych

Stosunek wynosi: 3,26 %.

12. Charakterystyka wód objętych pozwoleniem wodnoprawny

Wartościami charakterystycznymi dla wód ujętych w niniejszym operacie wodnoprawnym, które mogą mieć ewentualny wpływ na otaczający teren i środowisko są: ilość odprowadzanych wód i ich jakość (stopień zanieczyszczeń odprowadzanych wód).

Ilość wód opadowych

Wody opadowe i roztopowe jak już wcześniej wspomniano będą pochodziły ze zlewni utwardzonego placu i dachów obiektów budowlanych projektowanego PSZOK w Milanówku. Wody wprowadzane będą do ziemi za pomocą studni chłonnych (zestaw studni).

Ponieważ studnie chłonne połączono ze sobą i obie te studnie będą jednym miejscem wprowadzania wód z całej zlewni z PSZOK w Milanówku wyliczenia wykonuje się dla jednego miejsca wprowadzania (zestawu studni chłonnych)

Obliczenia dla zlewni wody odprowadzanej studniami SCH1 i SCH2 (zestaw studni chłonnych)

- Powierzchnia całkowita do odwodnienia (cała zlewnia) F = 0,155485 ha
- powierzchnia dachów obiektów budowlanych PSZOK Milanówek F = 0,020085 ha
- powierzchnia utwardzonego terenu PSZOK Milanówek F = 0,1354 ha
- powierzchnia zredukowana F = 0,0180765 + 0,10832 = 0,1263965 ha

Ilość wód opadowych dla deszczu miarodajnego o czasie trwania 15 min obliczamy według wzoru $Q = q \times \Psi \times F \times \varphi$ (l/s)

Ψ - współczynnik spływu powierzchniowego dla dachów 0,90 - dla terenu utwardzonego 0,8

q - natężenie deszczu (l/s x ha) 130

F - powierzchnia zlewni zredukowana (ha) **0,1263965 ha**

φ - współczynnik opóźniania odpływu – pomijalny dla tak małej zlewni

Do obliczeń spływu wód opadowych przyjęto wielkości:

- deszcz miarodajny 15 min. z prawdopodobieństwem p = 100% jeden raz w roku o natężeniu 130 l/s x ha

$Q_D = 0,1263965 \times 130 = 16,43$ l/s = 0,0164 m^3/s

Dobowa ilość wód (przyjmowana jako ilość deszczu trwającego 15 minut o natężeniu 130 l/s)

$Q_{15} = 16,43 \times 900/1000 = 14,79\ m^3$

A zatem maksymalna ilość wód opadowych lub roztopowych odprowadzonych studniami SCH1 i SCH2 wyrażona w m^3/s z omawianej zlewni wynosi: $\mathbf{Q_{max} = 0,0164\ m^3/s}$

Dobór separatora substancji ropopochodnych:

$$Q_{śep} = 0{,}1263965 \text{ x } 15 = 1{,}90 \text{ l/s}$$

- **objętość średnia roczna deszczu**

Objętość średnią roczną deszczu policzono jako iloczyn powierzchni odwadnianej zredukowanej i średniego opadu rocznego z wielolecia.

$$\mathbf{Q_{śr.\ rok} = H \text{ x } F}$$

gdzie:

H - wielkość roczna opadu. Wielkość rocznej sumy opadów dla najbliższego miasta z pomiarami, tj. m. Warszawa - Okęcie kształtuje się w granicach 515,1 mm, przy 151,2 dniach z opadami .

F – powierzchnia w m^2 (zlewnia zredukowana: 1263,965 m^2)

Parametry przyjęto za programem pogodowym „WeatherOnline" – Robot Klimatu, parametry dla miasta Warszawa - Okęcie uśrednione wartości za lata (styczeń 2000 - grudzień 2008):

- opad roczny: 515,1 mm,
- liczba dni z opadem w roku: 151,2

$$\mathbf{Q_{śr.\ rok} = 0{,}5151 \text{ m x } 1263{,}965 \text{ m}^2}$$

$$\mathbf{Q_{śr.\ rok} = 651{,}07 \text{ m}^3}$$

Pojemność retencji studni chłonnej wynosi:

$V = (3{,}14 \text{ x } 3^2 /4) \text{ x } 1{,}5 = 10{,}60 \text{ m}^3$

Dla dwóch studni: $V = 21{,}2 \text{ m}^3$

Zdolność chłonna studni wynosi:

$Q_{ch} = 4 \text{ x } \pi \text{ x } r \text{ x } h_s \text{ x } k_r$ (m^3/dobę)

r – promień studni r = 1,5 m

h_s – głębokość czynna studni h_s= 1,5 m

k_r – współczynnik filtracji gruntu k_r = 2,0 m/dobę*

$Q_{ch} = 4 \text{ x } 3{,}14 \text{ x } 1{,}5 \text{ x } 1{,}5 \text{ x } 2{,}0 = 56{,}52 \text{ m}^3\text{/dobę} = 2{,}36 \text{ m}^3\text{/h}$

Pojemność retencyjna studni jest w stanie przetrzymać wody z opadu przez ponad dobę, natomiast ilość jaka powstaje z Q_{15} (przyjmuje się jako ilość deszczu nawalnego w ciągu doby) jest w stanie odpłynąć do gruntu w nieco ponad 6 godzin.

*Współczynnik filtracji gruntu k_r = 2 m/dobę (dla piasków drobnoziarnistych - źródło: INŻYNIERIA ŚRODOWISKA Piotr Jermołowicz. Szczecin 2019) oraz DOKUMENTACJI BADAŃ PODŁOŻA GRUNTOWEGO Z OPINIĄ GEOTECHNICZNĄ w celu ustalenia geotechnicznych warunków posadowienia budowy Gminnego Punktu Selektywnej Zbiórki Odpadów Komunalnych na dz. nr ewid. 5/1 przy ul. Turczynek w MILANÓWKU sporządzonej przez BIURO GEOLOGII I SOZOLOGII Geotechnika – Andrzej Załuski 99-400 ŁOWICZ - Aleje Sienkiewicza 44, Łowicz, czerwiec 2019r.

13. Jakość wód opadowych

Oceniając wielkość zlewni dla omawianej inwestycji i zastosowane urządzenia do podczyszczania - wody odprowadzane do ziemi spełniać będą dopuszczalne parametry o których mowa w rozporządzeniu rozporządzenie Ministra Gospodarki Morskiej i Żeglugi

Śródlądowej z dnia 12 lipca 2019r. (Dz. U. z 2019r., poz. 1311) w sprawie substancji szczególnie szkodliwych dla środowiska wodnego oraz warunków, jakie należy spełnić przy wprowadzaniu do wód lub do ziemi ścieków, a także przy odprowadzaniu wód opadowych lub roztopowych do wód lub do urządzeń wodnych.
Dla potrzeb niniejszego pozwolenia należy określić progowe wartości zanieczyszczeń:

zawiesiny ogólne – 100 mg/l,
węglowodory ropopochodne – 15 mg/l.

W praktyce, w warunkach normalnego funkcjonowania instalacji i urządzeń podczyszczających, wartości zanieczyszczeń będą dużo niższe.

14. Odbiornik wód opadowych

Odbiornikiem wód ze zlewni PSZOK w Milanówku jest grunt (ziemia). Wody opadowe i roztopowe z tej zlewni odprowadzane będą jednym miejscem wprowadzania złożonym z z zestawu dwóch studni chłonnych SCH1 i SCH2. Są to dwie identyczne studnie chłonne których szczegółowe parametry określono w pkt 11 niniejszego opracowania. Miejsce w którym nastąpi odprowadzanie tych wód go gruntu poprzez studnie zlokalizowane jest na działce o numerze ewidencyjnym: 5/1, obręb ewidencyjny 0042-07-01, Milanówek jest Gmina Miasta Milanówek.

Z DOKUMENTACJI BADAŃ PODŁOŻA GRUNTOWEGO Z OPINIĄ GEOTECHNICZNĄ w celu ustalenia geotechnicznych warunków posadowienia budowy Gminnego Punktu Selektywnej Zbiórki Odpadów Komunalnych na dz. nr ewid. 5/1 przy ul. Turczynek w MILANÓWKU sporządzonej przez BIURO GEOLOGII I SOZOLOGII Geotechnika – Andrzej Załuski 99- 400 ŁOWICZ - Aleje Sienkiewicza 44, Łowicz, czerwiec 2019r. wynika, że w pkt 1 wierceń wykonanych w okolicy miejsca planowanej lokalizacji studni chłonnych na głębokości od 2,7 do 4 m p.p.t. znajdują się piaski drobne, jasno szaro-żółte, dla których ustalono współczynnik filtracji gruntu k_r = 2 m/dobę. Nawiercone i ustabilizowane zwierciadło wody w tym miejscu występuje się na głębokości 2,78 m p.p.t.

15. Wpływ gospodarki wodnej zakładu na wody powierzchniowe i podziemne

Wody z odwodnienia terenu PSZOK w Milanówku nie będą oddziaływać ponadnormatywnie na wody podziemne w omawianej lokalizacji i spełniać będą warunki rozporządzeniem Ministra Gospodarki Morskiej i Żeglugi Śródlądowej z dnia 12 lipca 2019r. (Dz. U. z 2019r., poz. 1311) w sprawie substancji szczególnie szkodliwych dla środowiska wodnego oraz warunków, jakie należy spełnić przy wprowadzaniu do wód lub do ziemi ścieków, a także przy odprowadzaniu wód opadowych lub roztopowych do wód lub do urządzeń wodnych. Wody powierzchniowe w tej lokalizacji nie występują.

16. Planowany okres rozruchu, sposób postępowania w przypadku rozruchu, zatrzymania działalności lub awarii urządzeń istotnych dla realizacji pozwolenia wodnoprawnego, a także rozmiar i warunki korzystania z wód oraz urządzeń wodnych w tych sytuacjach wraz z maksymalnym, dopuszczalnym czasem ich trwania.

Rozruch technologiczny wykonanej kanalizacji deszczowej zamkniętej nastąpi podczas pierwszych opadów atmosferycznych. Wody opadowe i roztopowe ze zlewni systemem

kanalizacji deszczowej trafią do oczyszczalni, a następnie do ziemi poprzez studnie chłonne. Sytuacja nie będzie stanowić zagrożenia dla środowiska gruntowo-wodnego.

W okresie obowiązywania pozwolenia wodnoprawnego wydanego na podstawie niniejszego operatu wodnoprawnego nie przewiduje się zatrzymania odprowadzania wód z omawianej zlewni.

W przypadku wystąpienia awarii urządzeń zbierających i podczyszczających wody i odprowadzających do odbiorników (najczęściej mogą to być przypadki zamulenia wpustów ulicznych - należy natychmiast przystąpić do prac mających na celu usunięcie awarii (przywrócenie drożności i sprawności urządzeń). Separatory oraz osadniki zawiesin należy regularnie serwisować.

Nie ustala się dopuszczalnego czasu trwania warunków odbiegających od normalnych – do odmulenia kanalizacji należy przystąpić w trybie natychmiastowym – w celu uniknięcia podtopień nieruchomości odwadnianego terenu i terenów sąsiadujących z projektowanym PSZOK. Pełną sprawność urządzeń odbierających i przesyłających wody, należy utrzymywać poprzez systematyczne ich przeglądy, naprawy i konserwację.

Brak urządzeń pomiarowych.

17. Informacje o sposobie zagospodarowania osadów ściekowych

Wody opadowe i roztopowe mogą być zanieczyszczone w niewielkich ilościach zawiesiną (piaski, pyły, błoto, resztki liści, trawy itp.). Odpady jakie będą powstawały w wyniku oczyszczania i odprowadzania wód deszczowych to odpady o kodach: 19 08 02 Zawartość piaskowników (odpad inny niż niebezpieczny) i 19 08 10 Tłuszcze i mieszaniny olejów z separacji olej/woda inne niż wymienione w 19 08 09 (odpad niebezpieczny). Odpady z czyszczenia urządzeń podczyszczających wody opadowe i roztopowe należy przekazywać podmiotom posiadającym zezwolenia na gospodarowanie tego typu odpadami – stosownie do obowiązującej ustawy o odpadach.

18. Informacja o formach ochrony przyrody utworzonych lub ustanowionych na podstawie ustawy z dnia 16 kwietnia 2004 r. o ochronie przyrody, występujących w zasięgu oddziaływania zamierzonego korzystania z wód lub planowanych do wykonania urządzeń wodnych

W zasięgu oddziaływania urządzeń wodnych i szczególnego korzystania z wód znajdują się następujące formy ochrony przyrody:

- Warszawski Obszar Chronionego Krajobrazu – układ powiązanych przestrzennie terenów w województwie mazowieckim (pierwotnie w województwie stołecznym warszawskim), wyróżniających się krajobrazowo, o zróżnicowanych ekosystemach, cennych ze względu na możliwość zaspokajania potrzeb związanych z masową turystyką i wypoczynkiem, lub stanowiących istniejące albo odtwarzane korytarze ekologiczne. Wiąże on te tereny z krajowym systemem obszarów chronionych.

  Przed 1997 rokiem obszary chronionego krajobrazu wyznaczano w planie zagospodarowania przestrzennego województwa warszawskiego. Warszawski Obszar Chronionego Krajobrazu utworzono w dniu 29 sierpnia 1997 rozporządzeniem wojewody warszawskiego (później nowelizowanym oraz zmienionym). Liczy on 148 409,1 ha. Obejmuje tereny dolin rzecznych Wisły i Narwi wraz z dopływami oraz towarzyszącymi im kompleksami lasów. Tworzy otulinę dla terenów objętych wyższą formą ochrony – parków krajobrazowych, Kampinoskiego ParkuNarodowego, rezerwatów (zatwierdzonych i projektowanych) oraz powiązań między nimi, obejmuje też obszary pomników przyrody,

zabytkowych parków podworskich, a także zorganizowanych terenów wypoczynkowych, zabudowy letniskowej i podmiejskich ogródków działkowych. Pełni rolę systemu korytarzy ekologicznych, pozwalających na swobodne rozprzestrzenianie się gatunków.

W skład obszaru wchodzą m.in.:

- Lasy Chotomowskie,
- Lasy Legionowskie,
- lasy okolic Zegrza i Rembertowa, Zielonki, Strugi i Nieporętu,
- Lasy Otwockie,
- Lasy Celestynowskie (należące do Mazowieckiego Parku Krajobrazowego)
- Lasy Chojnowskie (należące do Chojnowskiego Parku Krajobrazowego)
- Lasy Sękocińskie,
- Lasy Nadarzyńskie,
- Lasy Młochowskie,
- Puszcza Kampinoska,
- skarpa warszawska.

Obszar międzywala Wisły, ze względu na jego wyjątkowe walory przyrodnicze, został włączony do sieci Natura 2000. Obszar chronionego krajobrazu jest czasem nazywany systemem osłony ekologicznej miasta. Utrzymuje on równowagę ekologiczną pomiędzy terenami czynnymi biologicznie i zabudowanymi, zapewniając mieszkańcom aglomeracji warszawskiej właściwe warunki klimatyczno-zdrowotne.

W granicach obszaru wyodrębniono dodatkowo dwie strefy:

- strefę szczególnej ochrony ekologicznej, obejmującą tereny, które decydują o potencjale biotycznym obszarów oraz o istotnym znaczeniu dla migracji zwierząt, roślin i grzybów,
- strefę ochrony urbanistycznej, obejmującą wybrane tereny miast i wsi oraz grunty o wzmożonym naporze urbanizacyjnym, posiadające szczególne wartości przyrodnicze.

W pobliskiej odległości natomiast znajdują się:

- pomnik przyrody – drzewo – lipa drobnolistna, wysokości: 15 m i pierśnicy: 97 cm. Ponik przyrody ustanowiono 1996-04-06 rozporządzeniem Wojewody Warszawskiego z dnia 29 lutego 1996 r. w sprawie uznania za pomnik przyrody. Lokalizacja: teren zakładu gospodarki komunalnej i mieszkaniowej, ok.4m od bazy wjazdowej,
- zespół przyrodniczo – krajobrazowy „Turczynek" utworzony dnia 2005-05-30 uchwałą Nr 254/XXIII/05 Rady Miasta Milanówka z dnia 15 marca 2005 r. w sprawie ustanowienia zespołu przyrodniczo-krajobrazowego "Turczynek" w Mieście-Ogrodzie Milanówku. Powierzchnia zespołu 10,0181 ha. Opis celów ochrony: Zachowanie obiektu o dużej wartości historycznej, kulturowej i przyrodniczo-krajobrazowej.

Odprowadzane wody opadowe lub roztopowe ze zlewni projektowanego PSZOK w Milanówku nie będą miały negatywnego wpływu na otaczające środowisko naturalne ani na formy ochrony przyrody występujące na tym terenie.

19. Ogólne warunki udzielenia pozwolenia wodnoprawnego

Inwestor – Gmina Miasta Milanówek ul. Kościuszki 45, 05-822 Milanówek (bądź jej pełnomocnik) wystąpi z wnioskiem do Dyrektor Zarządu Zlewni w Łowiczu o wydanie zgody wodnoprawnej - pozwolenia wodnoprawnego na:

1. **wykonanie urządzeń wodnych** – dwóch studni chłonnych:

a) Parametry studni chłonnej SCH1:

- lokalizacja studni: teren działki nr ewid.: 5/1, obręb ewidencyjny 0042-07-01, Milanówek gm. Miasta Milanówek,
- średnica wewnętrzna studni: Ø 3000 mm,
- rzędna posadowienia studni: 98,22 m n.p.m.,
- rzędna terenu: 101,55 m n.p.m.,
- rzędna kanalizacji deszczowej w studni: 99,67 m n.p.m.
- filtr ze żwiru lub tłucznia jednorodnego o uziarnieniu od 2 mm do 63 mm z otworami perforacyjnymi o średnicy 30 mm i rozstawie co 25 cm,
- warstwa ochronna filtra z przekładką z geowłókniny i piasku,
- średnica rury kanalizacyjnej wprowadzającej wody: Ø 200 mm,
- współrzędne środka studni*:
  * X: 5777009.9,
  * Y: 7479012.2,

*** współrzędne - rozumie się przez to współrzędne w geodezyjnym układzie odniesienia PL-ETRF2000**

b) Parametry studni chłonnej SCH2:

- lokalizacja studni: teren działki nr ewid.: 5/1, obręb ewidencyjny 0042-07-01, Milanówek gm. Miasta Milanówek,
- średnica wewnętrzna studni: Ø 3000 mm,
- rzędna posadowienia studni: 98,22 m n.p.m.,
- rzędna terenu: 101,55 m n.p.m.,
- rzędna kanalizacji deszczowej w studni: 99,67 m n.p.m.
- filtr ze żwiru lub tłucznia jednorodnego o uziarnieniu od 2 mm do 63 mm z otworami perforacyjnymi o średnicy 30 mm i rozstawie co 25 cm,
- warstwa ochronna filtra z przekładką z geowłókniny i piasku,
- średnica rury kanalizacyjnej łącząca studnie: Ø 350 mm,
- współrzędne środka studni*:
  * X: 5777012.8,
  * Y: 7479013.1,

*** współrzędne - rozumie się przez to współrzędne w geodezyjnym układzie odniesienia PL-ETRF2000**

2. **szczególne korzystanie z wód** polegające na oprowadzaniu za pomocą zestawu studni chłonnych do ziemi (SCH1 i SCH2), oczyszczonych wód opadowych lub roztopowych ujętych w system kanalizacji deszczowej zamkniętej, pochodzących z terenów utwardzonych placu i dachów obiektów budowlanych planowanego do wykonania PSZOK w Milanówku przy ul. Turczynek (dz. nr ewid. 5/1, obręb: Milanówek), w ilościach:

Miejsce odprowadzania	Lokalizacja miejsca wprowadzania	maksymalna ilość wód opadowych lub roztopowych odprowadzana do ziemi (m^3/s)	średnia ilość wód opadowych lub roztopowych odprowadzana do ziemi (w m^3/rok)	powierzchnia zlewni – zredukowana (ha)
Zestaw studni chłonnych SCH1 i SCH2	działki nr ewid.: 5/1, obręb ewidencyjny 0042-07-01, Milanówek gm. Miasta Milanówek	0,0164	651,07	0,1263965

przy przyjętym natężeniu miarodajny 130 l/s x ha i liczbie dni z opadem w roku: 151,2 i opadzie rocznym: 515,1 mm.

i stężeniu zanieczyszczeń:
zawiesiny ogólne – 100 mg/l,
węglowodory ropopochodne – 15 mg/l.

20. Zobowiązania inwestora, w tym wobec osób trzecich

Proponuje się nałożenie na inwestora następujących warunków i zobowiązań:
- wykonania studni chłonnych i odprowadzania wód deszczowych i roztopowych zgodnie z niniejszym operatem wodnoprawny,
- uporządkowania i doprowadzenie do stanu użyteczności terenu zajętego pod inwestycję związaną z wykonaniem urządzeń wodnych, po zakończeniu prac budowlanych,
- naprawienia ewentualnych szkód lub strat, związanych z odprowadzaniem wód opadowych i roztopowych wyrządzonych w stosunku do osób trzecich,
- systematycznego przeprowadzania przez zakład, przeglądów eksploatacyjnych urządzeń wodnych oraz urządzeń zbierających oraz odprowadzających wody deszczowe i roztopowe,
- utrzymania w pełnej sprawności oraz systematycznej konserwacji: kanalizacji deszczowej zamkniętej, a także urządzeń do zbierania, retencjonowania wód deszczowych lub roztopowych; bieżącej konserwacji rur wlotowych kanalizacji deszczowej do studni chłonnych i miejsca wprowadzania wód poprzez odmulanie warstwy chłonnej studni lub okresowej wymiany warstwy chłonnej zgodnej z wytycznymi zawartymi w instrukcji eksploatacji studni chłonnych,
- dokonywania co najmniej 2 razy w roku, przeglądów eksploatacyjnych urządzeń oczyszczających te wody (osadnika zawiesin i separatora substancji ropopochodnych); odnotowywania tych czynności w zeszycie eksploatacji tych urządzeń,
- odprowadzania wód deszczowych tak aby nie miały one wpływu na działki sąsiednie i nie zmieniły stanu wody na gruncie wobec nieruchomości sąsiednich,
- wszelkie prace związane z wykonaniem urządzeń wodnych wykonywać w oparciu o uzgodnienia z administratorami urządzeń i sieci kolidujących z tymi urządzeniami; w miejscach występujących kolizji prace należy wykonywać ręcznie, dokonać zabezpieczenia tych urządzeń w sposób przewidziany i dopuszczający przez przepisy i wytyczne branżowe; ewentualne uszkodzenia naprawić na własny koszt,
- ponownego uregulowania wszelkich zmian w zakresie wykonach urządzeń wodnych oraz sposobu odprowadzania i ilości powstających wód opadowych i roztopowych w przypadku jakichkolwiek odstępstw od tych, które zostały zawarte w niniejszym operacie wodnoprawny.

21. Czas na jaki ma być wydane pozwolenie

Czas obowiązywania pozwolenia wodnoprawnego:

- w zakresie szczególnego korzystania z wód – **na okres 10 lat,**
- w zakresie urządzeń wodnych – nie określa się (art. 400 ust 6 ustawy Prawo wodne).

22. Strony biorące udział w postępowaniu administracyjnym

- Wnioskodawca, Gmina Miasta Milanówek ul. Kościuszki 45, 05-822 Milanówek.

mgr inż. arch. TOMASZ RESZKOWSKI
upr. budowlane bez ograniczeń w spec. konstr.-bud. nr MAZ/0159/PWOK/03
i architektonicznej nr MA/070/14

STUDNIA CHŁONNA SCH

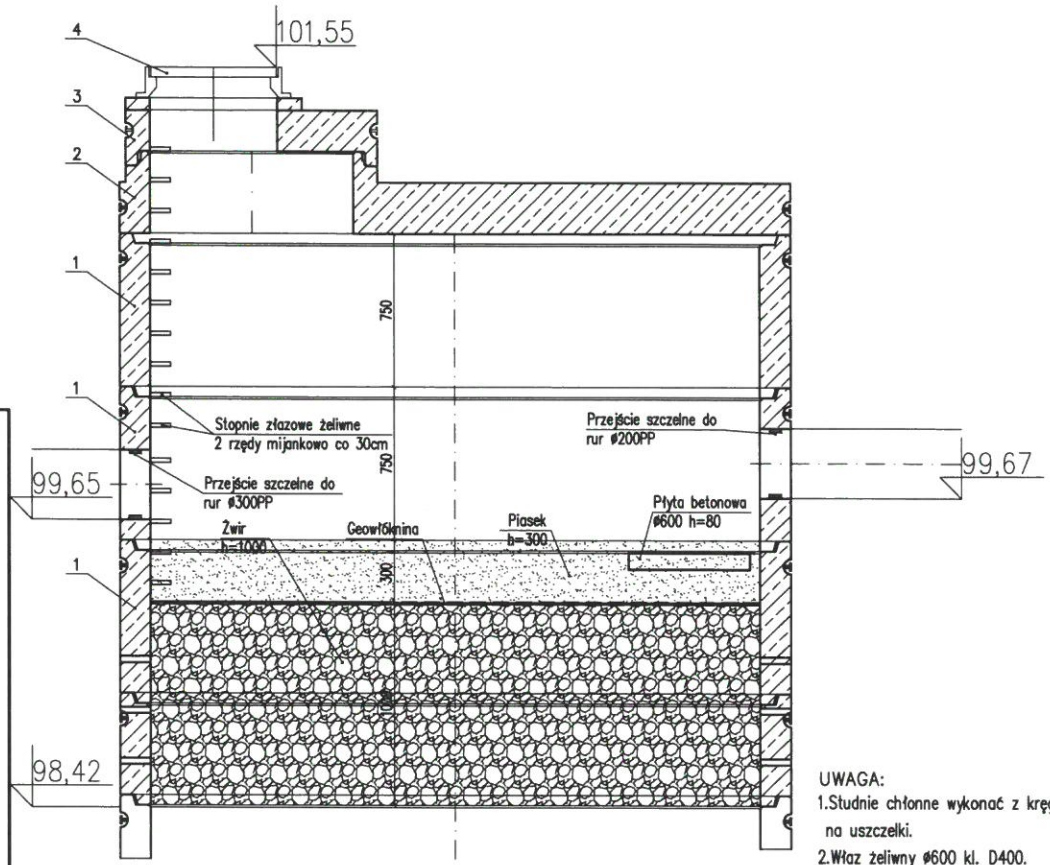

UWAGA:

1. Studnie chłonne wykonać z kręgów betonowych ø3000 łączonych na uszczelki.
2. Właz żeliwny ø600 kl. D400.
3. Rzędną wierzchu studni chłonnej dopasować do istniejącej rzędnej terenu.
4. Wszystkie elementy betonowe studni z betonu klasy minimum B45.
5. Rzędne przejść szczelnych dopasować wg rzędnych przewodów ø300PP podanych na profilu.
6. W dolnych kręgach studni chłonnych wykonać otwory perforacyjne o średnicy 30mm w rozstawie co 25cm.
7. Dolne części studni wypełnić i obsypać z zewnątrz żwirem lub tłuczniem sortowanym o jednorodnym uziarnieniu od 2 mm do 63 mm. Następnie przykryć geowłókniną filtracyjną. W części górnej wykonać warstwę ochronną z piasku grubego.

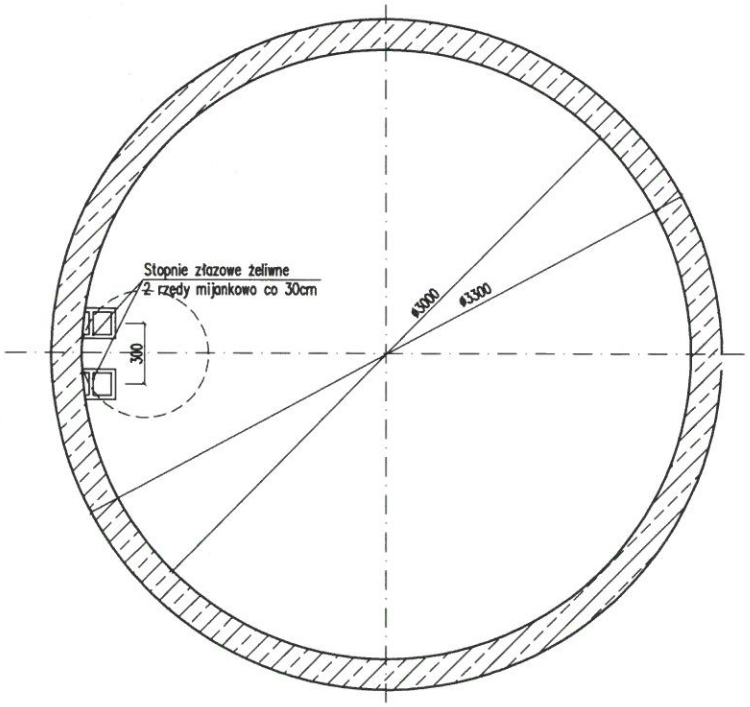

Rysunki należy rozpatrywać z rysunkami pozostałych branż.
Wszystkie niezgodności należy zgłaszać projektantowi.
Dane, specyfikacje, rysunki oraz inne informacje, są własnością firmy "HOL-BUD" sp. z o.o. i nie mogą być bez pisemnej zgody kopiowane, powielane oraz udostepniane stronie trzeciej do jakichkolwiek innych celów niż opisane w umowie.

OZNACZENIA

1 – krąg betonowy ø3000 h=750, łączony na uszczelki szt. 3
2 – płyta nastudzienna redukcyjna ø3000/ø1000 h=400 z otworem ø1000 h=400
3 – płyta nastudzienna ø1000 h=200 z otworem ø625 pod właz żeliwny
4 – właz żeliwny ø600 h=150 kl. D400

INWESTOR:	GMINA MILANÓWEK, UL. KOŚCIUSZKI 45, 08-522 MILANÓWEK
NAZWA PROJEKTU:	BUDOWA GMINNEGO PUNKTU SELEKTYWNEJ ZBIÓRKI ODPADÓW KOMUNALNYCH W MILANÓWKU MILANÓWEK UL. TURCZYNEK DZIAŁKA NR EWID. 5/1 OBRĘB EWIDENCYJNY 0042-07-01 JEDNOSTKA EWIDENCYJNA 140501_1-MILANÓWEK
BRANŻA:	INSTALACJE SANITARNE
FAZA:	PROJEKT BUDOWLANY
JEDNOSTKA PROJEKTOWA:	ZESPÓŁ PROJEKTOWY:
BIURO ROZWOJU I REALIZACJI PROJEKTÓW BUDOWLANYCH HOL-BUD Sp. z o. o. 08-500 Gostynin ul. Płocka 44a tel./fax. (24) 235 42 05	PROJEKTANT: mgr inż. Jarosław Migdalski Nr uprawnień 25/98 PODPIS
	PROJ. SPRAWDZAJĄCY: mgr inż. Andrzej Migdalski Nr uprawnień 107/88 PODPIS
LOGO / NAZWA FIRMY BRANŻOWEJ	ASYSTENT PROJEKTANTA: mgr inż. Róża Bohrer PODPIS
NAZWA RYSUNKU:	Schemat studni chłonnej

SKALA	NR PROJ.	DATA	FORMAT	BRANŻA	NR RYS.	REW.
schemat	1/2019	VI.2019	A4	SANIT	IS-11	0

PROJEKT CHRONIONY PRAWEM AUTORSKIM

Starostwo Powiatu Grodziskiego
Wydział Geodezji i Kartografii
05-825 Grodzisk Mazowiecki
ul. Żyrardowska 48 bud. A
tel. 22 755 52 24, wew. 101, 110-115
Tel./fax: 22 755 79 31

(nazwa organu wydającego dokument)

Województwo : **mazowieckie**
Powiat : **grodziski**
Jednostka ewidencyjna : **140501_1 MILANÓWEK**
Obręb : **0042 07-01**

Nr kancelaryjny : EGB.6621.7479.2019

UPROSZCZONY WYPIS Z REJESTRU GRUNTÓW

z dnia: 2019-10-01

Jednostka rejestrowa : **G.7**

Lp	Podmiot ewidencyjny	Charakter własności / władania	Udział	Uwagi
1	GMINA MIASTO MILANÓWEK KOŚCIUSZKI 45; 05-822 MILANÓWEK;	Własność	1/1	; notes:PRZEKAZANIE TERENU 38453 m2 DZ.5 POD DZIAŁALNOŚĆ KLUBU SPORTOWEGO "MILAN"

Nr działki	Ark.	Położenie działki	Opis użytku	Oznaczenie użytków i konturów klasyfikac.	Pow. użytku [ha]	Pow. działki [ha]	Nr KW lub inny dokument własności
5/1		TURCZYNEK	zurbanizowane tereny niezabudowane lub w trakcie zabudowy	Bp	0.7362	7.0142	WA1G/00030879/9
			tereny rekreacyjno-wypoczynkowe	Bz	6.2780		

Id działki: **140501_1.0042.5/1**

Rejestr zabytków : **Rejon statystyczny :**

Razem powierzchnia działek : 7.0142 ha

Słownie : siedem ha. sto czterdzieści dwa m. kwadr.

Wypis zawiera dane według stanu na dzień : 2019-10-01

Dokument niniejszy NIE jest przeznaczony do dokonywania wpisu w księdze wieczystej

z up. Starosty
inż. Ewa Sauter
Inspektor
w Wydziale Geodezji i Kartografii

2019-10-01 .....

(imię i nazwisko osoby reprezentującej organ

Sporządził : Halina Chmielak

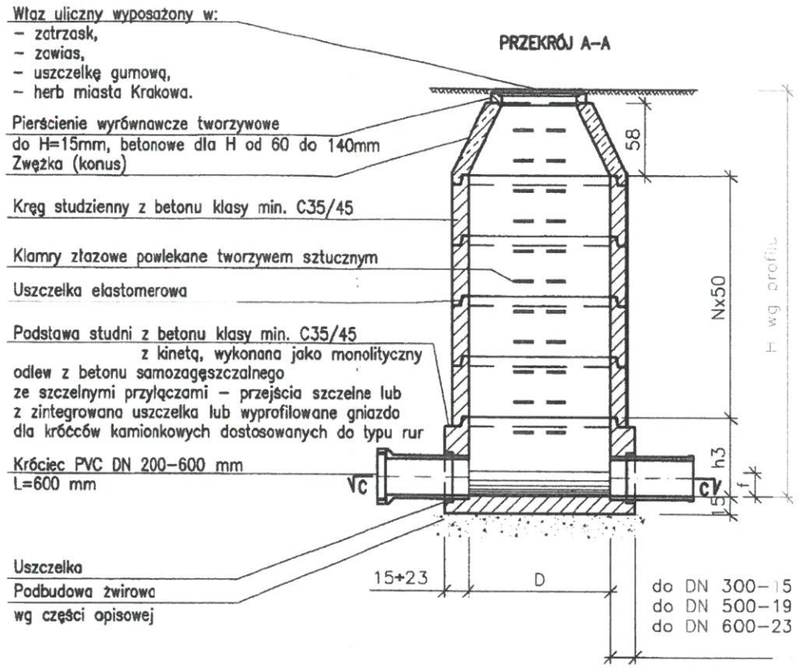

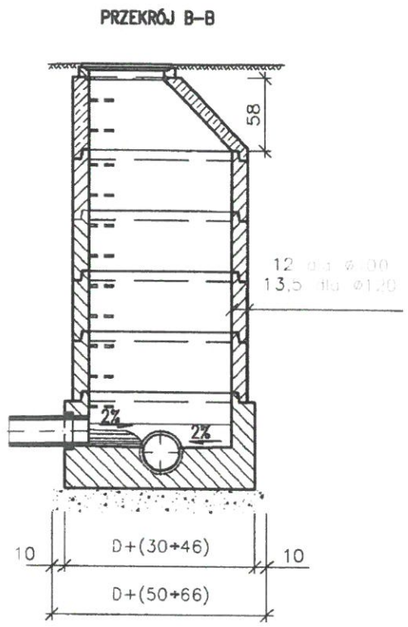

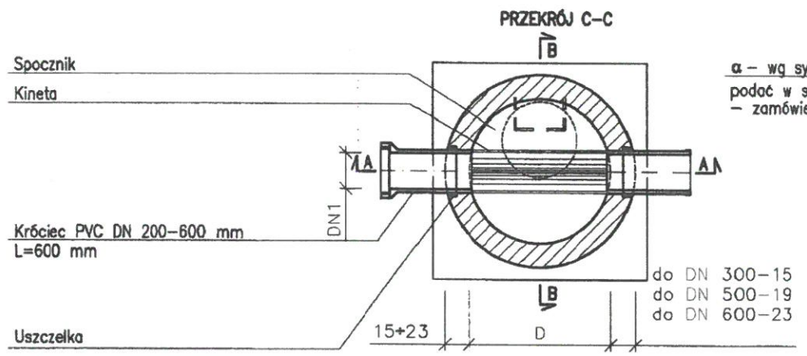

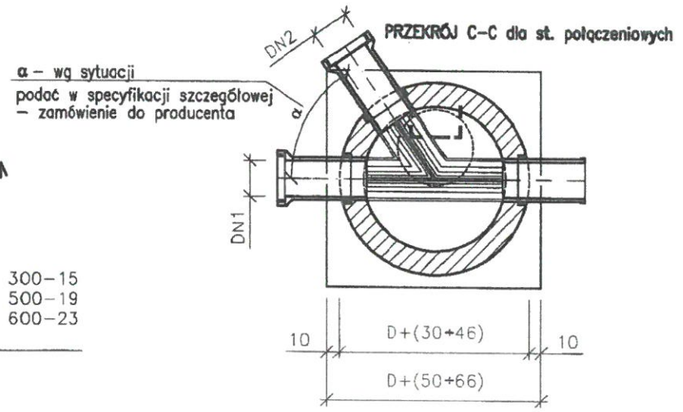

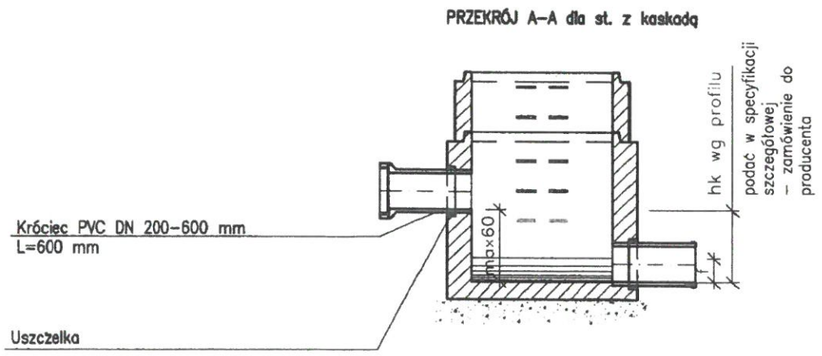

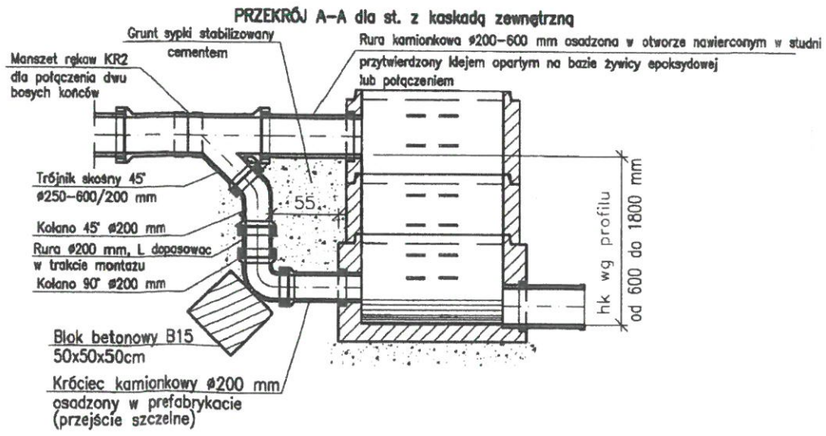

UWAGA:

Materiał studni:

Beton klasy min. C35/45
nasiąkliwość 5%
wodoszczelność W12
mrozoodporność klasa ekspozycji XF4
odporność na agresję chemiczną dla ścieków bytowo–gospodarczych
klasa ekspozycji dla kanałów z przyłączami – XA1
klasa ekspozycji dla kanałów tranzytowych – XA2

- **Komora stosowana do głębokości posadowienia H≤5,0 m**
- Średnica komory D=1,0 m do głębokości posadowienia H≤3,0 m
- Średnica komory D=1,2 m do głębokości posadowienia H≤3,0 m
  jeśli są możliwe przewierty do studni
- Średnica komory D=1,2 m do głębokości posadowienia 3,0<H≤5,0 m
- Komora musi spełniać wymogi
  normy szczelności wg PN–92/B–10735 pkt. 6.11–6.12
- Podsypka i zasyp zgodnie z uwagami na przekroju poprzecznym wykopu
- Realizacja prefabrykatów dla studni na załamach
  winna nastąpić po wykonaniu tyczenia geodezyjnego w terenie,
  które pozwoli na ostateczną weryfikację kątów.

TABLICA WYMIARÓW ZMIENNYCH

Średnica kanału [mm]	Wysokość kinety [mm]	
DN1	h3	f
250	400–700	170
300	400–700	200
400	400–900	270
450	400–900	300
500	400–900	340
600	500–1000	400

INWESTOR:
GMINA MILANÓWEK, UL. KOŚCIUSZKI 45, 05-822 MILANÓWEK

NAZWA PROJEKTU:
BUDOWA GMINNEGO PUNKTU SELEKTYWNEJ ZBIÓRKI ODPADÓW KOMUNALNYCH W MILANÓWKU
MILANÓWEK UL. TURCZYNEK
DZIAŁKA NR EWID. 5/1
OBRĘB EWIDENCYJNY 0042-07-01
JEDNOSTKA EWIDENCYJNA 140501_1-MILANÓWEK

BRANŻA: INSTALACJE SANITARNE
FAZA: PROJEKT BUDOWLANY

JEDNOSTKA PROJEKTOWA:
BIURO ROZWOJU I REALIZACJI PROJEKTÓW BUDOWLANYCH HOL-BUD Sp. z o. o.
09-500 Gostynin
ul. Płocka 44a
tel./fax. (24) 235 42 05

LOGO / NAZWA FIRMY BRANŻOWEJ

ZESPÓŁ PROJEKTOWY:

PROJEKTANT	PODPIS
mgr inż. JAROSŁAW MIGDALSKI Uprawniony do kierowania, nadzorowania i projektowania w zakresie sieci, instalacji i urządzeń: wodociągowych, kanalizacyjnych, cieplnych, wentylacyjnych i gazowych bez ograniczeń Nr uprawnień 125/91 i 125/98	
PROJ. SPRAWDZAJĄCY	PODPIS
mgr inż. ANDRZEJ MIGDALSKI upraw. do kierowania nadzoru i projektowania w zakresie instalacji i sieci sanitarnych Nr ewidenc. upraw.: Płock 33/87, 107/98	

NAZWA RYSUNKU:
Przekrój studzienki kanalizacyjnej DN1200

SKALA	NR PROJ.	DATA	FORMAT	BRANŻA	NR RYS.	REW.
1:20	1/2019	VI.2019	A3	SANIT	IS-07	0

PROJEKT CHRONIONY PRAWEM AUTORSKIM

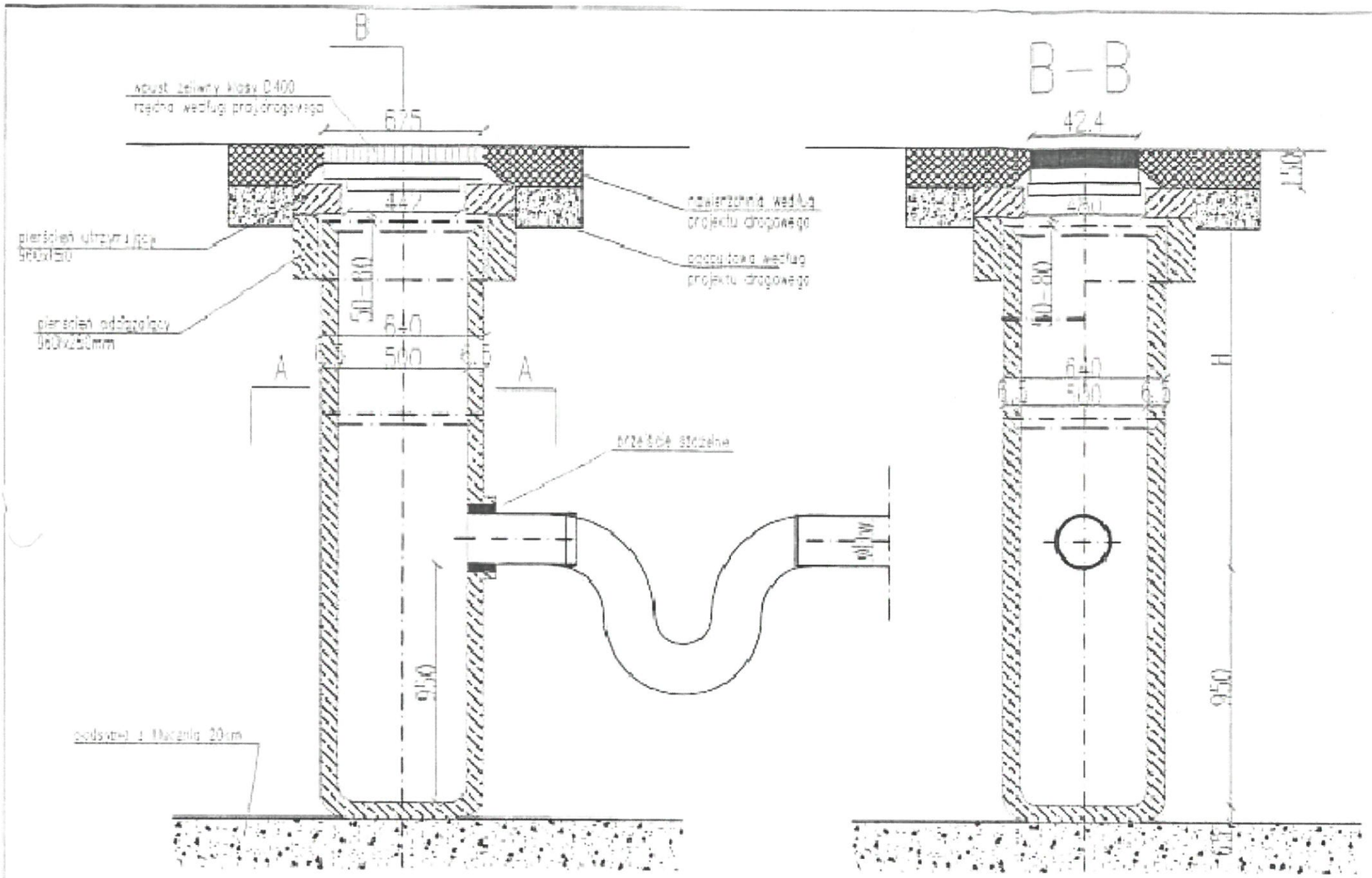

Uwagi:
1. Wymiary podano w [mm]
2. Stosować prefabrykaty betonowe z uszczelką

UWAGA! Na odpływach zastosować zamknięcia wodne (syfony) zabezpieczające przed wydostawaniem się odorów z sieci

Rzut wpustu żeliwnego

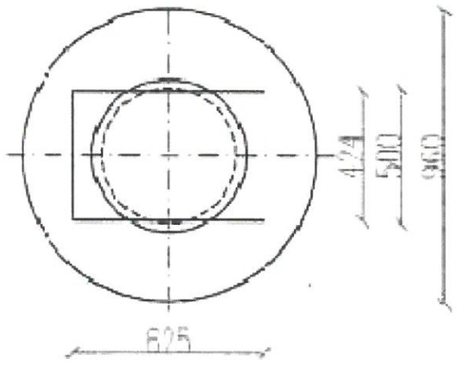

A – A

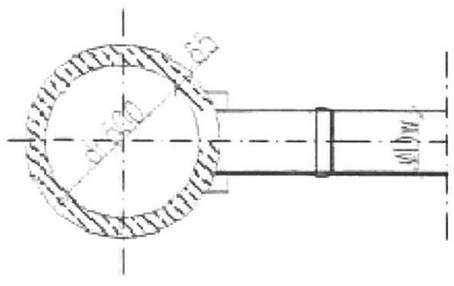

INWESTOR:
GMINA MILANÓWEK, UL. KOŚCIUSZKI 45, 05-822 MILANÓWEK

NAZWA PROJEKTU:
BUDOWA GMINNEGO PUNKTU SELEKTYWNEJ ZBIÓRKI ODPADÓW KOMUNALNYCH W MILANÓWKU
MILANÓWEK UL. TURCZYNEK
DZIAŁKA NR EWID. 5 / 1
OBRĘB EWIDENCYJNY 0042-07-01
JEDNOSTKA EWIDENCYJNA 140501_1-MILANÓWEK

BRANŻA:	INSTALACJE SANITARNE
FAZA:	PROJEKT BUDOWLANY

JEDNOSTKA PROJEKTOWA:
BIURO ROZWOJU I REALIZACJI PROJEKTÓW BUDOWLANYCH HOL-BUD Sp. z o. o.
09-500 Gostynin
ul. Płocka 44a
tel./fax. (24) 235 42 05

LOGO / NAZWA FIRMY BRANŻOWEJ

ZESPÓŁ PROJEKTOWY:

PROJEKTANT	PODPIS
mgr inż. JAROSŁAW MIGDALSKI Uprawniony do kierowania, nadzorowania i projektowania w zakresie sieci, instalacji i urządzeń wodociągowych, kanalizacyjnych, cieplnych, wentylacyjnych i gazowych bez ograniczeń Nr uprawnień 25/91 i 25/98	
PROJ. SPRAWDZAJĄCY	**PODPIS**
mgr inż. ANDRZEJ MIGDALSKI uprawn. do kierowania nadzoru i projektowania w zakresie instalacji i sieci sanitarnych Nr ewidenc. uprawn.: Płock 38/87, 107/88	

NAZWA RYSUNKU:
Przekrój studzienki kanalizacyjnej DN500

SKALA	NR PROJ.	DATA	FORMAT	BRANŻA	NR RYS.	REW.
1:20	1/2019	VI.2019	A3	SANIT	IS-08	0

PROJEKT CHRONIONY PRAWEM AUTORSKIM

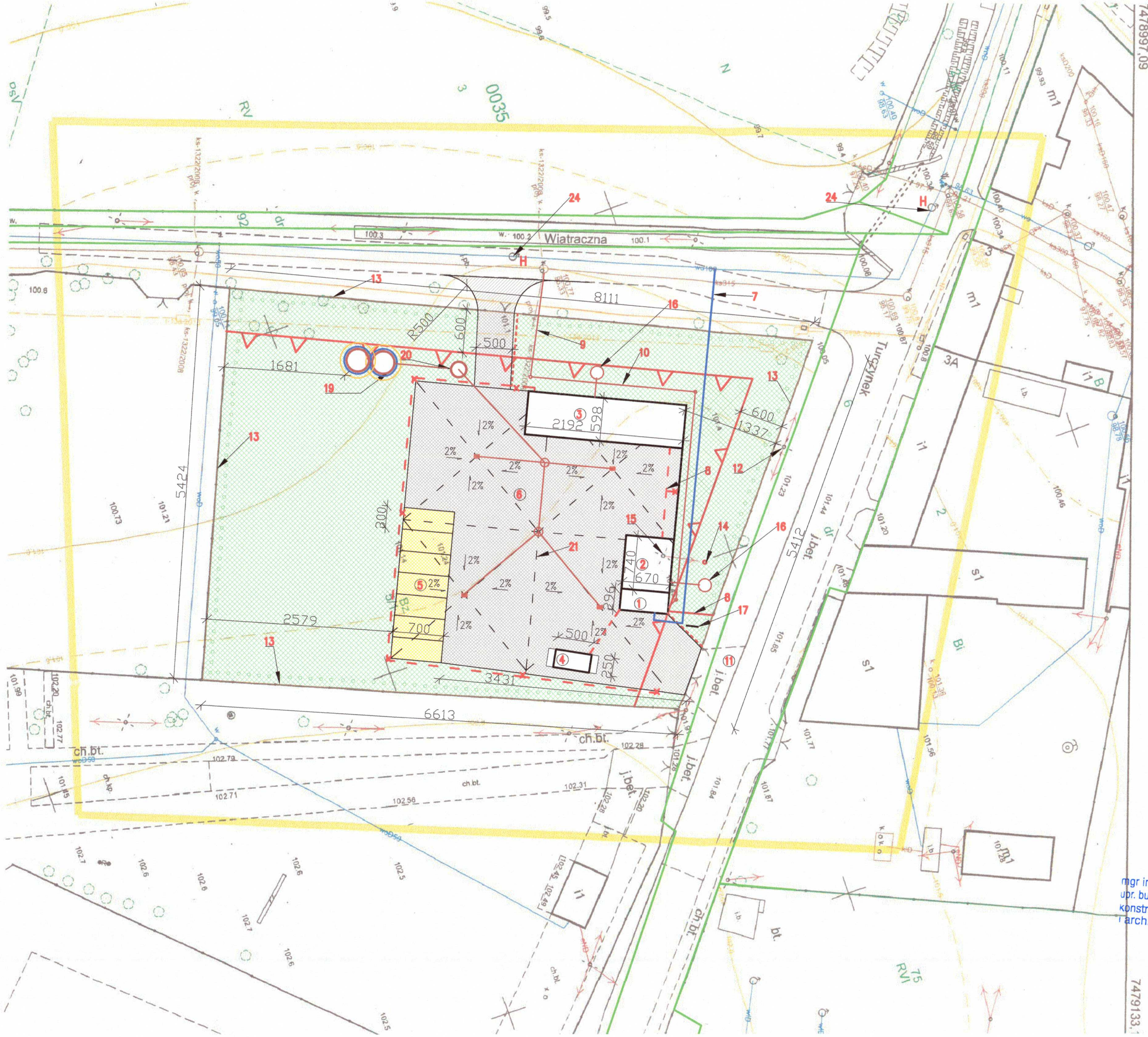

Mapa do celów projektowych
1:500
woj. mazowieckie
pow. grodziski
miasto:140501_1-Milanówek
obręb:0042-07-01
działka 5/1
ul. Turczynek, ul. Wiatraczna
mapa numeryczna

układ współrzędnych 2000
wysokość-Kronsztadt 86
PODGiK 6640.3639.2018

Wykazane na niniejszej mapie
granice dz.ew. 5/1
- są granicami prawym
KEM-11-139/2012
Mapę wykonano bez badania
służebności gruntowej

Mapa aktualna na dzień 22.10.2018 r.

GEODETA UPRAWNIONY
Dariusz Krakowski
05-825 Radomie, ul. Jagiellońska 2
tel. (022) 734 14 86, 0-602 270 466

STAROSTA GRODZISKI
Poświadcza się, że niniejszy dokument został opracowany w wyniku prac geodezyjnych i kartograficznych, których rezultaty zawiera operat techniczny wpisany do ewidencji materiałów państwowego zasobu geodezyjno i kartograf.
Identyfikator ewidencyjny materiału zasobu operatu technicznego: P. 1405.201 8 3897
Data wpisania operatu technicznego do ewidencji materiałów zasobu 29 PAŹ. 2018
Osoba reprezentująca organ ..... (imię, nazwisko i podpis)
z up. Starosty
mgr inż. Kacper Dukaczewski
geodeta w Powiatowym Ośrodku Dokumentacji Geodezyjnej i Kartograficznej

Podtwierdzam niniejszą kopię mapy
za zgodnoscz oryginałem
mapy do celów projektowych

mgr inż arch. Tomasz Reszkowski

mgr inż. arch. TOMASZ RESZKOWSKI
upr. budowlane bez ograniczeń w spec. konstr.-bud. nr MAZ/0159/PWOK/03 i architektonicznej nr MA/070/14

LEGENDA

- granica działki
- linie rozgraniczające teren inwestycji = istniejące ogrodzenie
- nieprzekraczalna linia zabudowy
- 1 – projektowany kontener socjalo-biurowy
- 2 – projektowany magazyn ZSEE i odpady niebezpieczne
- 3 – projektowana wiata
- 4 – projektowana waga samochodowa – urządzenie
- 5 – projektowane utwardzenie – miejsca postojowe
- 6 – projektowane utwardzenie
- 7 – projektowane przyłacze wodociągowe
- 8 – projektowana instalacja energetyczna doziemna
- 9 – projektowane przyłącze kanalizacji sanitarnej
- 10 – projektowana instalacja doziemna kanalizacji sanitarnej
- 11 – istniejący zjazd
- 12 – istniejąca linia energetyczna
- 13 – istniejące ogrodzenie do wymiany
- 14 – projektowany słup oświetleniowy
- 15 – istniejący słup oświetleniowy do demontażu
- 16 – projektowana studzienka szczelna
- 17 – projektowana tablica informacyjna
- 19 – projektowane studnie chłonne wraz z zasięgiem oddziaływania tych urzadzeń oraz szczególnego korzystania z wód
- 20 – projektowany separator z osadnikiem
- 21 – projektowana instalacja doziemna kanalizacji deszczowej
- 22 – projektowana instalacja oświetleniowa
- 23 – projektowana instalacja energetyczna – zasilenie bram wjzdowych i wagi
- 24 – H – istniejący hydrant podziemy PPOŻ
- zieleń – zieleń – tuje occidentalis do naszadzenia
- projektowane utwardzenie

Rysunki należy rozpatrywać z rysunkami pozostałych branż. Wszystkie niezgodności należy zgłaszać projektantowi. Dane, specyfikacje, rysunki oraz inne informacje, są własnością firmy HOL-BUD i nie mogą być bez pisemnej zgody kopiowane, powielane oraz udostepniane stronie trzeciej do jakichkolwiek innych celów niż opisane w umowie.

BIURO ROZWOJU I REALIZACJI PROJEKTÓW BUDOWLANYCH
HOL-BUD sp. z o.o.
Gostynin, ul. Płocka 44a, tel./fax. (24) 235 42 05

Nazwa obiektu
BUDOWA GMINNEGO PUNKTU SELEKTYWNEJ ZBIÓRKI ODPADÓW KOMUNALNYCH W MILANÓWKU

Inwestor
GMINA MILANÓWEK

Adres inwestycji
MILANÓWEK, UL. TURCZYNEK, UL. WIATRACZNA, DZIAŁKA NR EWID. 5/1

Projektant
mgr inż. arch. Tomasz Reszkowski
upr.nr MAZ/0159/PWOK/03, MA/070/14

Projektant
mgr inż. Jarosław Migdalski
upr.nr 25/98

Projektant
mgr inż. Jarosław Szczęsny
upr.nr WBPP-AN-8386-5/46/81 Wk

Temat rysunku
PROJEKT ZAGOSPODAROWANIA TERENU

Skala	Data	Numer
1:500	05 2019	Z-01

KANALIZACJA: DESZCZOWA

SANITARNA

TECHNOLOGICZNA

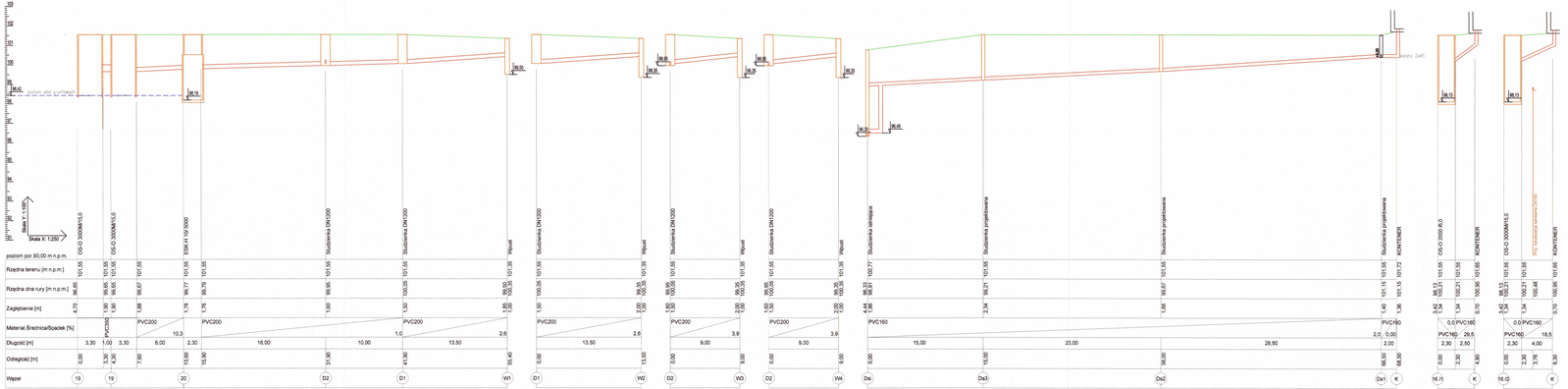

INWESTOR:
GMINA WILANÓWEK, UL. KOŚCIUSZKI 46, 05-822 MILANÓWEK

NAZWA PROJEKTU:
BUDOWA ZBIORCZEGO PUNKTU SELEKTYWNEJ ZBIÓRKI ODPADÓW KOMUNALNYCH W MILANÓWKU
ETAP I - BUDOWA PUNKTU ZBIÓRKI ODPADÓW WRAZ Z ZAGOSPODAROWANIEM TERENU
DZIAŁKA NR EWID. 81/1
OBRĘB EWIDENCYJNY OBSZÓW nr 4
JEDNOSTKA EWIDENCYJNA: WIDRY, MILANÓWEK

BRANŻA: INSTALACJE SANITARNE

TEMAT: PROJEKT BUDOWLANY

JEDNOSTKA PROJEKTOWA:
BIURO BUDOWLI I REALIZACJI INWESTYCJI BUDOWLANYCH "HB" Sp. z o.o.
05-822 Milanówek
ul. Piłsudskiego 46
tel./fax: (22) 725 52 55

ZESPÓŁ PROJEKTOWY:
PROJEKTANT: mgr inż. Arkadiusz Wiśniewski
nr uprawnień budowlanych 7/WAR/2006 do projektowania bez ograniczeń w specjalności instalacyjnej w zakresie sieci, instalacji i urządzeń cieplnych, wentylacyjnych, gazowych, wodociągowych i kanalizacyjnych
PODPIS:

PROJ. SPRAWDZAJĄCY: mgr inż. Andrzej Wiśniewski
mgr inż. ANDRZEJ WIŚNIEWSKI
uprawn. do projektowania bez ograniczeń
w projektowaniu w zakresie instalacji i sieci sanitarnych
Nr ewidenc. MAZ/WAR/2007/2016
AUTOR OPRACOWANIA: mgr inż. Nina Bartnik
PODPIS:

UZGODNIENIA BRANŻOWE:

NAZWA RYSUNKU:
Profil kanalizacji deszcz., sanit., technolog.

SKALA	NR PROJ.	DATA	FORMAT	BRANŻA	NR RYS.	REW.
1:100 / 1:200	1/2019	VI.2019	A3 / A4	SANIT	IS-09	0

Wydruk dokumentu dozwolony tylko do celów projektowych